DOMINO

PLASMOID
& PLASMOID STABILIZED

zonzini®

STAIRCLIMBERS

Release 2022

TAKING THINGS TO THE NEXT LEVEL

zonzini®

STAIRCLIMBERS

DOMINO
PLASMOID

La oruga subeescaleras inteligente.
Para todo tipo de cargas.

DOMINO
PLASMOID STABILIZED

La oruga subeescaleras inteligente.
Con estabilización de la carga en el rellano.

LAS ORUGAS ZONZINI

Probablemente las mejores del mundo. Garantizan agarre y seguridad en varios tipos de suelos.

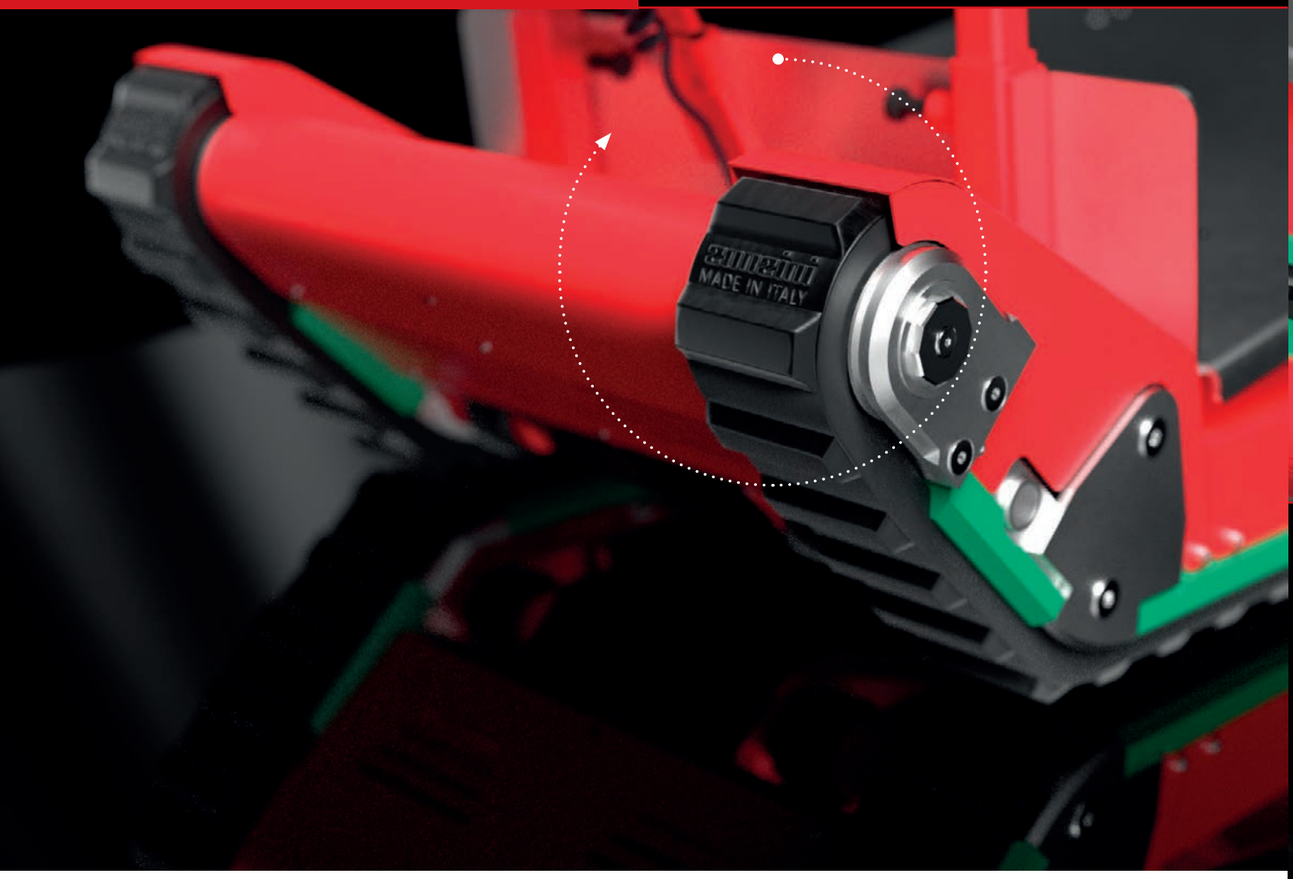

Las orugas Zonzini son el resultado de procesos muy avanzados de moldeo; la mezcla secreta se ha llevado a cabo a lo largo de los años. Zonzini produce carretillas subeescaleras con orugas desde su creación. Toda la experiencia, los conocimientos y las respuestas de los clientes han ayudado a crear lo que probablemente son las mejores orugas que se han fabricado.
Con una oruga subeescaleras Zonzini se puede llegar a casi todos los puntos, desde las superficies más delicadas de mármol o de parqué hasta las más rugosas como las de obras o las de exteriores.

Al pasar de una superficie lisa a una abrupta, la fricción cambia considerablemente. Las orugas de Zonzini están fabricadas para resistir a lo largo del tiempo.

Si las orugas están húmedas o mojadas debido a que han recorrido zonas externas, debe secarlas completamente antes de colocarlas en la escalera.

CALIBRACIÓN DE LA CARGA*

La carretilla subeescaleras inteligente.

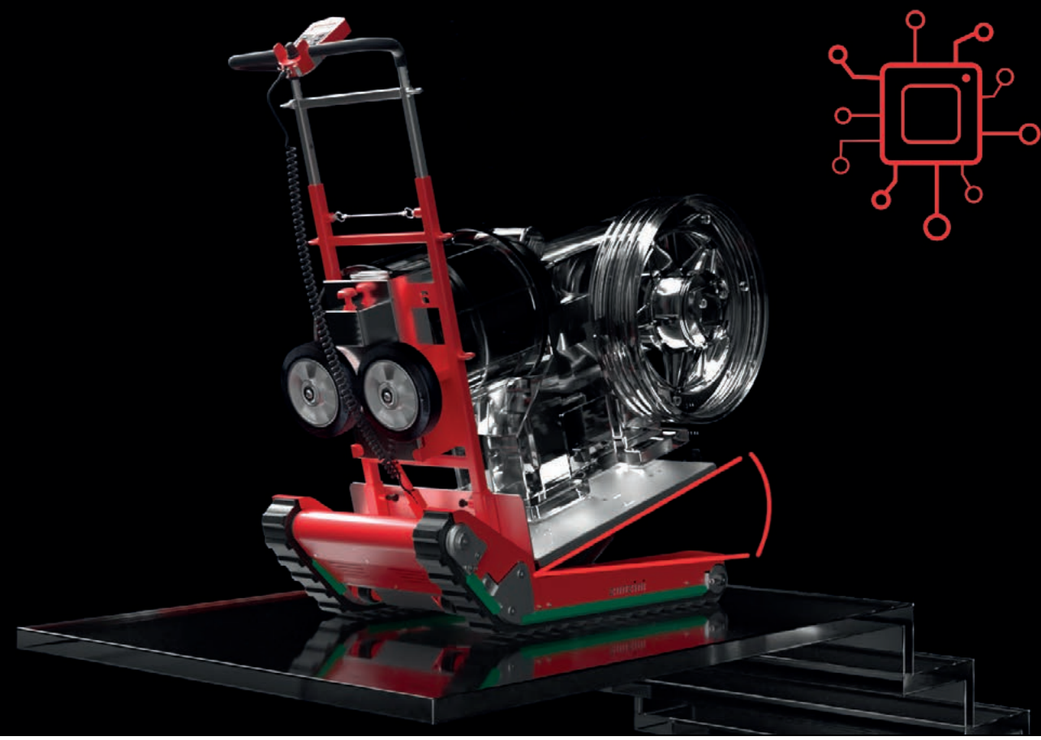

Cada carga tiene un baricentro distinto. Para un transporte seguro, el baricentro de la carga debe estar situado correctamente a lo largo de las orugas. Calcular la posición correcta del ángulo del plano de carga no es siempre fácil para el operador; por ello, la función de "Calibración" es una ayuda muy importante.

Déjese aconsejar por la misma.

Domino Plasmoid y Domino Plasmoid Stabilized disponen de un software muy moderno que incluye una serie de parámetros y que aconseja al operador la inclinación correcta que debe llevar la carga. Habilitando la función "Automatic" se calibra la carga aproximando su baricentro, en función del cual el dispositivo aconseja el ángulo del plano de carga.

ORUGAS INDEPENDIENTES

Diseñadas para escaleras de todo tipo.

Moviendo el joystick lateralmente se consigue una rotación en el rellano de 360 grados. Domino Plasmoid y Domino Plasmoid Stabilized son un concentrado de potencia y de tecnología y garantizan rotaciones en rellanos estrechos.

La moderna electrónica de Plasmoid modula la corriente con precisión y permite ejecutar rotaciones de 360 grados en rellanos estrechos y también permite recorrer escaleras helicoidales. El operador debe escoger la dirección más adecuada, así como controlar el dispositivo con el joystick.

ESTABILIZACIÓN DE LA CARGA

Fácil. Intuitiva. Fiable.

Domino Plasmoid Stabilized dispone de estabilización incorporada de la carga que permite una llegada y una salida fácil e intuitiva desde el rellano. Solo debe pulsar el mando y se activará el brazo estabilizador que dispone de sensores y que está programado para mantener el contacto con el rellano cuando el dispositivo avanza por éste.

Los sensores instalados en el brazo estabilizador detectan el suelo y mantienen contacto con este, permitiendo que la maniobra de llegada y de salida desde el mismo sea fácil e intuitiva. La velocidad del dispositivo se regula con los dispositivos electrónicos. El operador solo debe mover el joystick hacia atrás hasta que esté completamente dentro del rellano.

El brazo estabilizador es una ayuda auténtica para el operador tanto al llegar al rellano como cuando se abandona éste, para bajar las escaleras. El operador, al disponer de Domino Plasmoid Stabilized, no debe gestionar nunca la carga para pasar de las escaleras al rellano, y viceversa.

DOMINO PLASMOID

Idóneo para cualquier tipo de carga.

Domino Plasmoid y Domino Plasmoid Stabilized están diseñados para descargar completamente el peso que se transporta en las orugas Zonzini y, por lo tanto, para que el operador no tenga que intervenir físicamente con la carga.
Independientemente del tipo, el nivel de comodidad para el operador final no cambia.

Es una cuestión de control.

Domino Plasmoid y Domino Plasmoid Stabilized son el punto de referencia mundial para el transporte de material pesado por escaleras. Están diseñados y fabricados para permitir desplazar cargas incluso muy distintas unas de otras, en cuanto a tamaño y a peso.
La respuesta perfecta y el control que ofrecen al operador son incomparables.

OPCIONALES

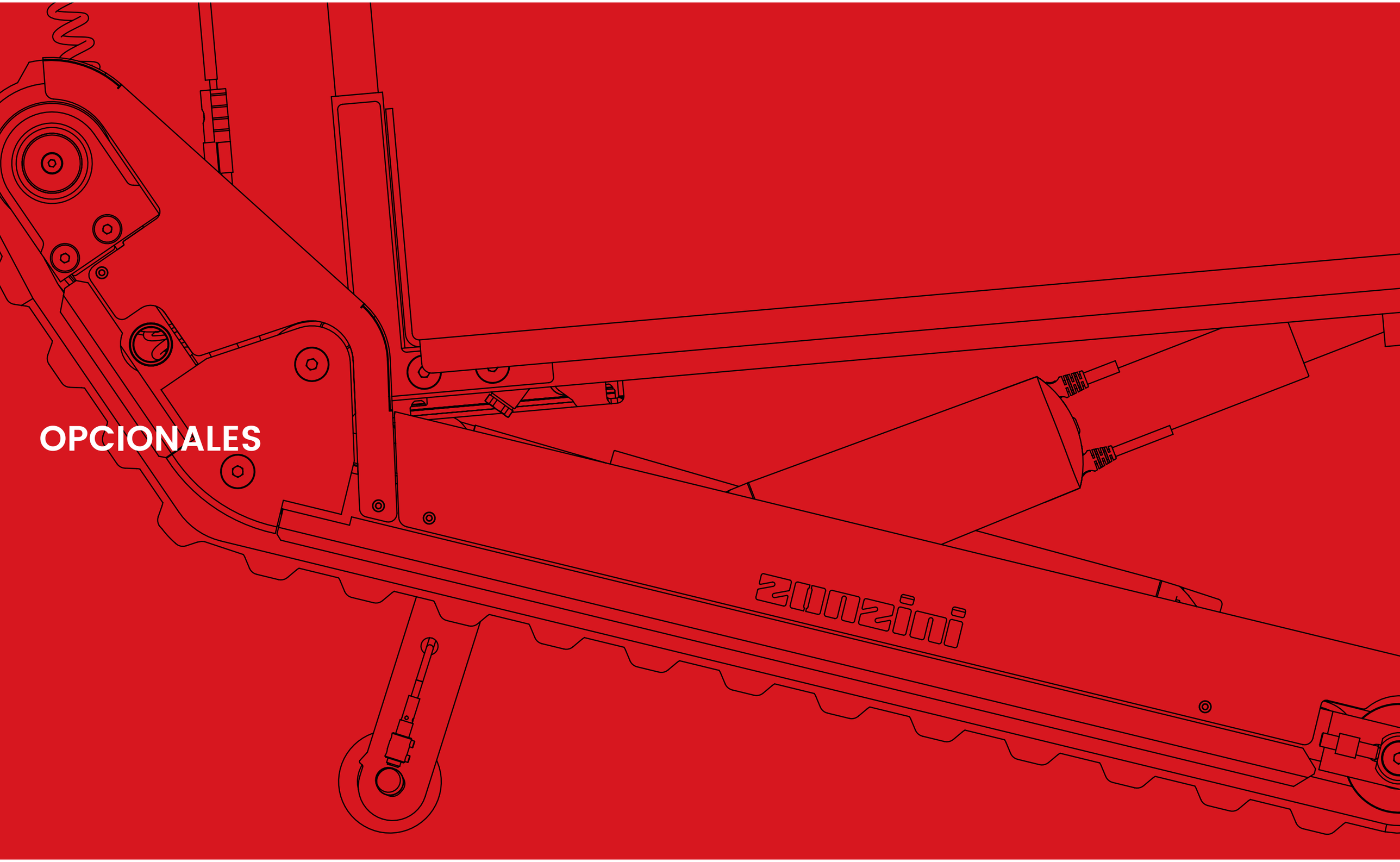

DOMINO PLASMOID / PLASMOID STABILIZED

Base para fotocopiadoras con ruedas:
permite desplazar en plano sobre 3 ruedas. Se puede regular en anchura hasta 81 cm y hasta 84 cm en profundidad, para adaptarse a la mayoría de las circunstancias. Dispone de orugas plegables para que la fotocopiadora se pueda descargar sin tener que levantarla. Tiene una capacidad de 400 Kg.

Base para fotocopiadoras sin ruedas:
Se puede regular en anchura hasta 81 cm y hasta 84 cm en profundidad, para adaptarse a la mayoría de las circunstancias. Dispone de orugas plegables para que la fotocopiadora se pueda descargar sin tener que levantarla. Tiene una capacidad de 400 Kg.

Base regulable en anchura:
Se puede regular en anchura hasta 81 cm y tiene una capacidad máxima de 400 Kg.

Base con ruedas:
Ofrece a la carga un apoyo sobre 4 ruedas; por lo tanto, es indicada para el transporte a largas distancias sobre superficies planas. Tiene una capacidad de 400 Kg.

Rampa de aluminio:
Es necesaria para cargar y descargar la mercancía desde la furgoneta usando Domino Plasmoid y Domino Plasmoid Stabilized. Las dimensiones son 67 cm x 8 cm x 200 cm y la capacidad es de 600 Kg.

Brazo central para furgoneta:
Sirve en combinación con el accesorio "Rampa de aluminio" y permite que entren en la furgoneta cargas altas, que, de lo contrario, no podrían pasar. Se conecta a la estructura vertical del dispositivo.

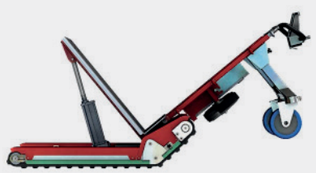

OPCIONALES

Base para rellanos estrechos:
Simple e inmediato. Ofrece la ventaja de superar el primer escalón de la rampa siguiente, para poder reducir considerablemente el espacio de rotación que es necesario.

Base inclinada para furgoneta:
Es útil en caso de furgonetas con poca altura de carga. Este accesorio permite cargar y descargar desde la furgoneta estando fuera de la misma, pero con el plano de carga del subeescaleras a ras de la misma furgoneta.

Accesorio para cerramientos y cargas de altura elevada:
Se coloca en la estructura del sube escaleras y permite transportar cargas altas como cerramientos, para poder girarlas con respecto al eje de las orugas.

Cargador de baterías de vehículo:
Permite mantener la carga de la caja de la batería incluso durante la marcha.

Caja de baterías adicional:
Se puede intercambiar con el estándar y permite ampliar su libertad de movimientos.

CARACTERÍSTICAS TÉCNICAS

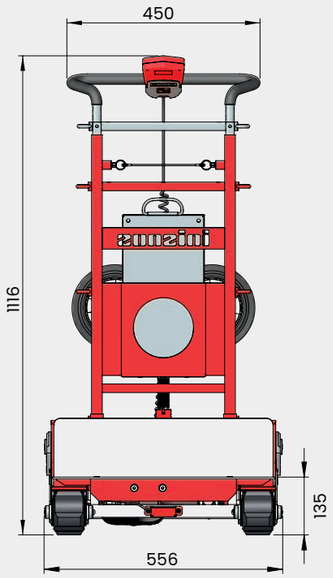

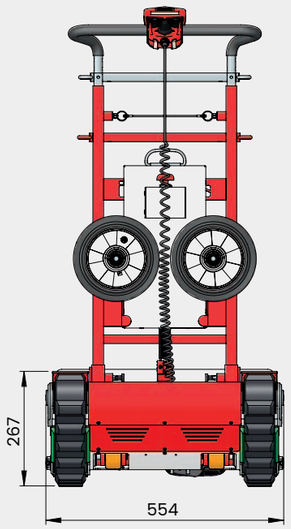

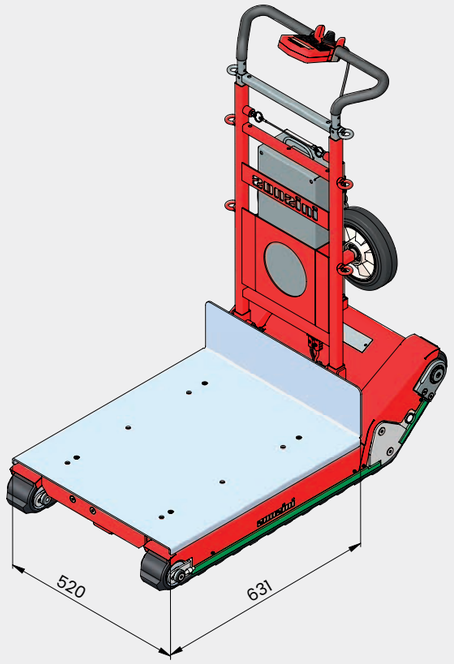

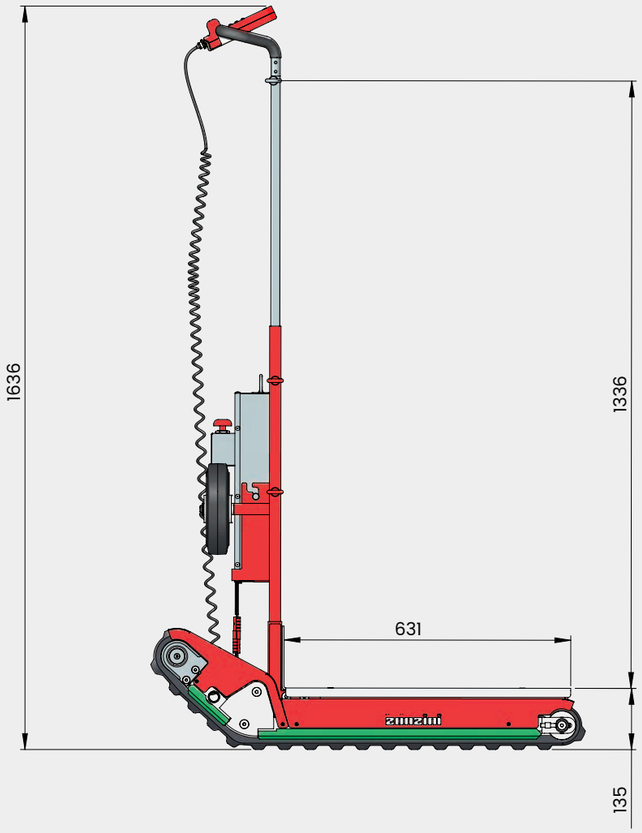

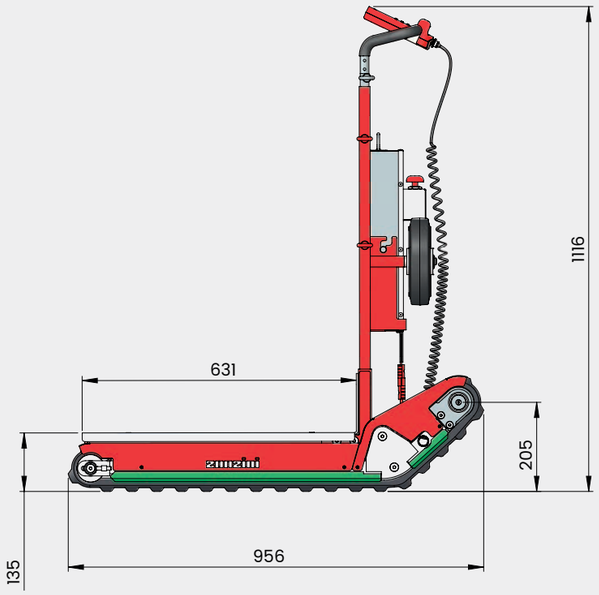

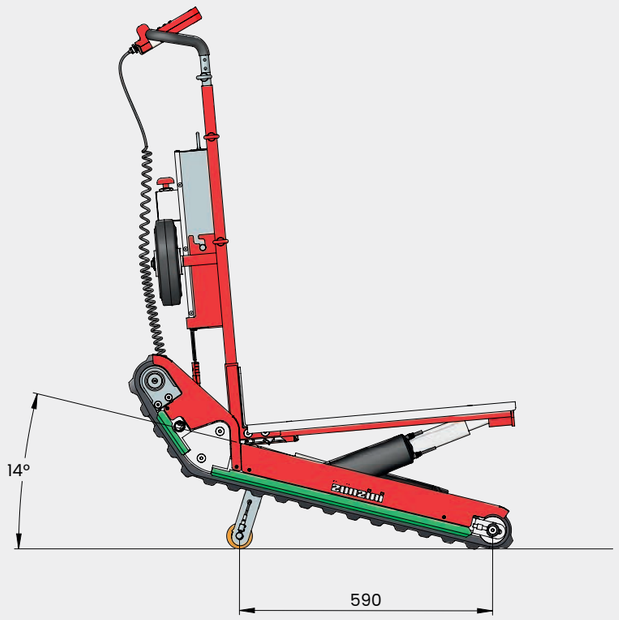

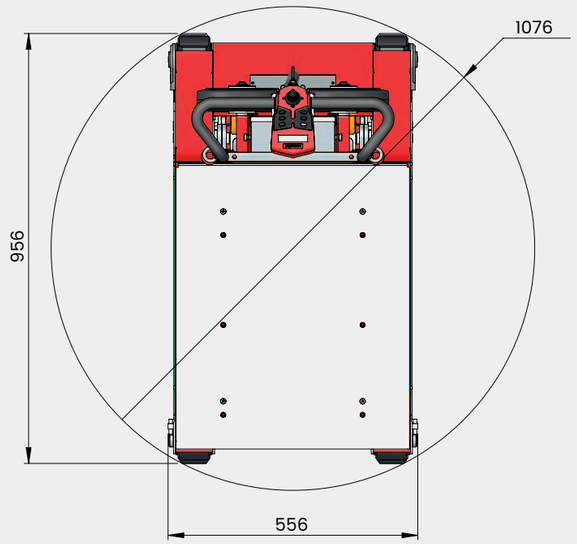

DATOS TÉCNICOS

DATOS TÉCNICOS

Domino Plasmoid / Domino Plasmoid Stabilized

Cargas disponibles:
160 / 300 /400 Kg

Masa sin carga del subeescaleras sin batería:
Domino Plasmoid:
84 kg
Domino Plasmoid Stabilized:
94 kg

Masa del paquete de baterías:
Domino Plasmoid:
18 kg
Domino Plasmoid Stabilized:
18 kg

Estructura regulable en altura:
Estructura vertical desmontable respecto de las orugas chassy

Velocidad de marcha en escaleras
- Regulable gracias al joystick proporcional:
Domino Plasmoid / Domino Plasmoid Stabilized:
60 Kg: 5 s/metro
300 Kg: 7 s/metro
400 Kg: 10 s/metro

Tipo de batería:
24 V 20 Ah

Duración de la batería*:
Domino Plasmoid / Domino Plasmoid Stabilized
160 Kg: aprox. 1.000 escalones
300 Kg: aprox. 750 escalones
400 Kg: aprox. 500 escalones

*Los valores que indican las horas de funcionamiento de la batería son solo de ejemplo y no vinculantes, y dependen de muchos factores como, por ejemplo, respetar el ciclo de recarga, la temperatura de uso y de almacenamiento de la batería y el estado de la misma.

Espacio de maniobra en el rellano:
Domino Plasmoid / Domino Plasmoid Stabilized: 109 cm

Grado de protección:
IP54

Equipamiento de serie:
Correa de fijación
Cargador de baterías
Base estándar

* Importante: la empresa Zonzini s.r.l. tiene derecho a realizar modificaciones, incluso sustanciales, en todos los productos sin previo aviso. Los datos comunicados son meramente orientativos y no vinculantes a efectos contractuales.
Para obtener información técnica más detallada, contacte con el servicio de atención al cliente del fabricante escribiendo a la dirección de correo electrónico info@zonzini.it

zonzini®

STAIRCLIMBERS

DESDE HACE MÁS DE 40 AÑOS

Desde hace más de 40 años nos hemos desarrollado y afirmado en el diseño de carretillas sube escaleras eléctricas que responden a todas las exigencias de transportación.

TECNOLOGÍA Y FIABILIDAD

Todos nuestros productos equivalen a comodidad de uso, seguridad y fiabilidad. Se fabrican respetando normas cualitativas internas que desde hace años son sinónimo de calidad y confianza por parte de nuestros clientes.

Bien sabemos que, en un sector como el nuestro, las exigencias son diferentes de cliente en cliente, por este motivo nuestro valor más grande es saber escuchar.

Nuestros clientes representan desde siempre el recurso más valioso que debe ser comprendido y preservado, por lo tanto, el objetivo diario de nuestros técnicos es interpretar cualquier exigencia para transformar dicha información en mejoras y soluciones de desarrollo cada vez más avanzadas.

Más de 30 países nos han elegido como referencia por nuestros productos de alta calidad.

TRABAJAMOS A NIVEL INTERNACIONAL

zonzini®

STAIRCLIMBERS

ZONZINI SRL
Via Caravaggio, 8
37053 Cerea, Verona, Italy
Tel. +39 0442 33 04 21
Fax +39 0442 33 24 06
E-mail: info@zonzini.it
www.zonzini.it

Ed. 01/22