ALUSINAN

NOTICE DE POSE :

VOLET BATTANT

Consignes de sécurité

« Le port des EPI est la garantie d'un chantier réussi ».

Cette notice est destinée à la mise en œuvre de nos produits, suivant le respect des normes en vigueur : DTU 36.5 « Mise en œuvre des fenêtres et portes extérieures ». La société ALUSINAN se dégage de toutes responsabilités en cas de dommages directs ou indirects, matériels ou immatériels consécutifs au non-respect de ces préconisations. Les menuiseries vendues à l'unité ne sont pas adaptées pour faire des châssis composés.

Outillage nécessaire

Perceuse

Mètre

Marteau

Crayon

Tournevis

Niveau à bulle

Pistolet mastic

Aspirateur

Fournitures nécessaires

- *Foret à béton diamètre 6x150mm*
- *Chevilles à frapper 6X25/52 INOX*
- *Mastic polyuréthane SNJF PU40*
- *Fond de joint mousse 10mm*
- *Cales de pose plastiques : 5,4,3,2,1mm*

Préambule

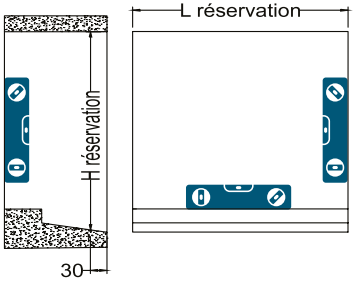

Au préalable vérifier les dimensions, l'aplomb et le niveau de la maçonnerie, la tolérance est de 3mm/M. Le jeu de pose suivant DTU 36.5 est de 5mm minimum sur toute la périphérie. Réservations L/H = dimensions volet battant + 10mm.

L'appui doit respecter la pente de 10% suivant DTU, un dressage de 5 mm de la maçonnerie est nécessaire quelle que soit la nature du mur afin de garantir une étanchéité régulière et efficace.Contrôler l'aplomb des faces dressées et le niveau de l'appui, prendre la côte sur l'appui a 30 mm en retrait du voile extérieur. L'utilisation d'un appui pré-fabriqué est possible, vérifiez qu'il soit assez profond pour que la traverse basse puisse reposer entièrement. ***Ne pas percer la traverse basse.***

Pose traditionelle en tunnel

1 *Dévissez les vantaux du dormant, mettez en place les couvres-joints sur le dormant afin de le positionner précisément dans le tableau. Posez 2 cales de 5mm collée sur l'appui a 10 cm du bord et venez poser la traverse basse du dormant.*

2 *Positionnez ce dernier, vérifiez l'aplomb et le niveau, calez les montants afin que l'ensemble soit stable.*

3 *Maintenez l'ensemble et percez au niveau des trous sans forcer dessus. Donnez un léger angle vers l'intérieur et percez sur 6 cm.*

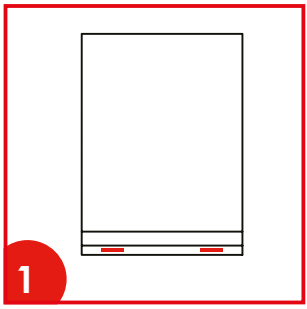

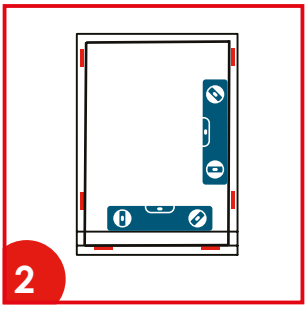

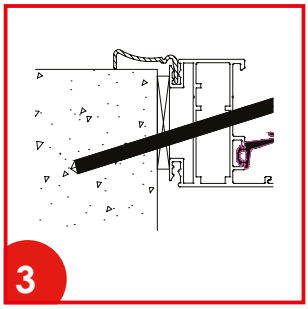

4 *Aspirez par l'intérieur la poussière sur toute la périphérie et insérez le fond de joint sur 5mm de profondeur.*

5 *Appliquez le mastic sur toute la périphérie sauf la partie basse afin que les eaux puissent s'évacuer. Retirer le surplus avec une raclette et lissez avec de*

6 *Positionnez les vantaux et revissez les paumelles,Insérer les bouchons des trous de fixation. Vérifiez que la fermeture se fasse sans forcer, l'ouvrant ne doit pas frotter sur le dormant.*

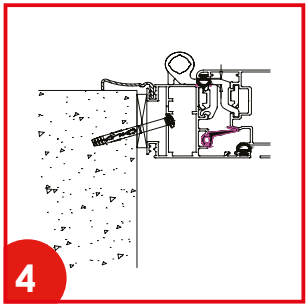

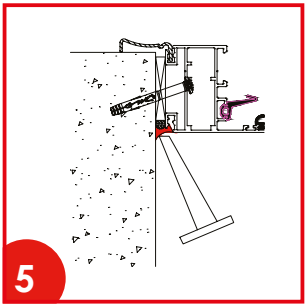

Rappel de sécurité pour les produits posés en milieu humide (salle de bain, cuisine, WC,etc)

IMPORTANT :

Cette opération doit être réalisée par un électricien compétent et respecter les exigences de sécurité.
Selon la norme NF C 15-100, les corps (métalliques) des appareils sanitaires, les huisseries métalliques et tous les autres éléments conducteurs accessibles doivent être reliés à la terre. La liaison peut être fixée sur le côté montant de manoeuvre du dormant.

Entretien de base et diagnostic

Entretien

- Il est indispensable de retirer le film protecteur au plus tard 1 mois après l'achat afin d'éviter que, sous l'action du soleil, celui-ci ne se colle sur le profilé.

- Vérifiez régulièrement la qualité des joints d'étanchéité.

- Vérifiez que les évacuations ne soient pas bouchées.

- Nettoyez la menuiserie à l'eau savonneuse .

- N'utilisez pas les produits agressifs, abrasifs, les solvants, lesdiluants et l'acétone.

- Ne percez pas les profilés pour fixer des rideaux ou stores.

- N'utilisez pas de grattoir pour le nettoyage des vitres.

Questions / Réponses

- « Peut on poser le volet en applique ? ? »
Non ce volet doit être posé en tunnel.

- « Peut-on poser le volet battant dans une ossature bois ? »
Oui, se référer au DTU 31.2 « Construction de maison et bâtiment à ossature bois ».

- « Peut-on utiliser du mastic acrylique ? »
Non, utiliser uniquement un mastic polyuréthane de qualité SNJF.

- « Peut-on utiliser des chevilles traditionnelles ? »
Oui, demander un avis technique à votre revendeur habituel en respectant les exigences du DTU 36.5.

ALUSINAN

Retrouvez nos produits sur :

www.alusinan.re

alusinan.reunion