SIMDUCT

Klasse B, C, & F

NORDIC STEEL

part of great solutions

ET AV LANDETS STØRSTE OG MEST
SERIØSE KOMPETANSESENTER INNEN STÅL

Nordic Steel Group har siden oppstarten i 1998 posisjonert seg som et av Norges beste og mest seriøse stålsenter innenfor avansert platebearbeiding og sveis. Dette er en posisjon vi er veldig stolte av. Vi leverer mekanisk produksjon og prosjektledelse av høy kvalitet til kunder i alle bransjer.

Nordic Steel Group produserer for mange ulike bedrifter. Vi bidrar med store og spektakulære ting – men tar også mindre, likevel viktige oppdrag. Mange av de store aktørene i norsk industri får deler av sin produksjon levert fra oss. Vi får være med på å skape noe nytt hver dag og er en viktig brikke i den store helheten.

Potensialet er fortsatt stort. Ute i markedet blir vi møtt med respekt for jobben vi gjør. Det gjør oss stolte og enda mer fokuserte.
Nordic Steel Group står som en enestående eksponent for hva den jærske ånden egentlig handler om. Redelige og jordnære folk, javisst – men også med solid kompetanse, investeringsvilje og pågangsmot.

Evnen til å hive oss rundt og se nye muligheter, ligger i sjelen vår. Det vi har fått til hos oss er gjennomtenkt og bygd opp over tid. Vi jobber hardt, og vi flytter grenser underveis. Så er vi alle innforstått med at det gjelder å levere hver bidige dag og vi vil alltid være der for kundene våre. Det er sånn det er, og det er sånn det må være.

Det er derfor vi sier,
a part of great solutions!

SIMDUCT

Simduct introduksjon s. 4 - 9

Simduct produktportefølje s. 10 - 38

Installasjonsguide for Simduct s. 39 - 43

Kompetanse i gruppen s. 44 - 47

Fordi vi oppdaterer vårt sortiment av produkter løpende oppfordrer vi deg til å gå inn på våre nettsider for å se nyeste produkter og løsninger.

SIMEX → GMC HVAC → NORDIC STEEL part of great solutions

VAREMERKET SIMDUCT NÅ HOS NORDIC STEEL GROUP

Varemerket Simduct er en produktserie av syrefaste kanaler i topp kvalitet. Simduct ble utviklet av Simex AS i 1992, og senere tatt over av GMC HVAC. Nå eier Nordic Steel Group hele Simduct-serien, inkludert teknologien og maskinparken som er nødvendig for å produsere produktporteføljen.

Nordic Steel Group sørger for at Simduct fortsatt produseres i Rogaland og bevarer dermed norsk produksjon. Svært kompetente medarbeidere fra GMC HVAC og Nordic Steel Group jobber nå sammen for å fortsatt levere de beste produktene.

Produktene utviklet i denne serien har etter mange år med testing, modifisering og justering av produksjonsutstyret, blitt simpelthen unike. Kanalene og utstyret er av bransjens høyeste kvalitet, både i form av styrke, tetthet og brannmotstand. Alle produktene er produsert i syrefast stål (AISI 316L). Materialet er svært hardt og egenskapene svært gode.

Simduct klasse B, C, F og P er registrerte varemerker med registrerings-nummer 220986. Registrert 10.02.2003, sist fornyet 09.03.2013.

SVÆRT BRANNSIKKERT

Våre klasse F-kanaler er testet og godkjent i brannklasse A-0. På grunn av dette kan kanalene erstatte klasse A-kanaler. Vekten blir redusert med hele 60 prosent. Hovedårsaken til vektreduksjonen er at tykkelsen på stålet i kanalene blir redusert fra 3 mm (klasse A) til mellom 0,8-1,5 mm (klasse F), avhengig av dimensjonene til kanalene.

SINTEF testet klasse F-kanalene for å tilfredsstille brannklasse A-0. Klasse F-kanalene må klare 850 grader celsius i 60 minutter, og fortsatt være intakt, for å tilfredsstille kravene i brannklasse A-0.

DNV GL/ABS godkjente resultatet fra SINTEF-testen for å sikre at den var innenfor IMO RES. A.754 (18). Testen er også godkjent av Sjøfartsdirektoratet og Oljedirektoratet.

Våre klasse F-kanaler er betraktelig enklere å installere enn klasse A-kanaler. Dette er mulig på grunn av lavere vekt, lettere sammenkobling og generelt mindre volum. Studier viser at man bruker 35 prosent kortere tid på å installere våre klasse F-kanaler enn klasse A-kanalene.

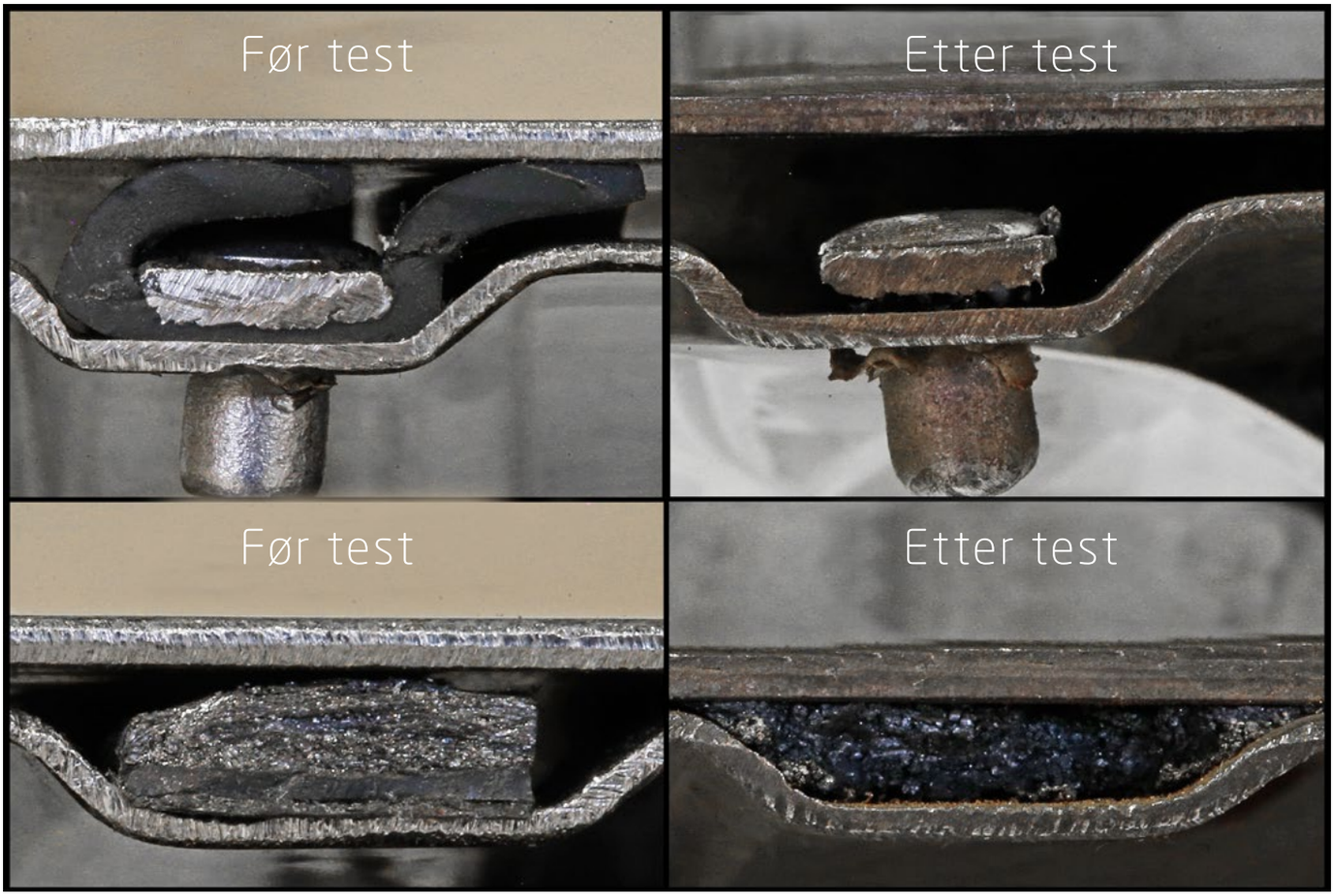

Godkjenningene, standardene og sertifiseringene er selvsagt på plass

Det er en selvfølge for oss i Nordic Steel Group at alle godkjenninger, standarder og sertifiseringer er på plass. Vi legger ned mye arbeid i dette. Simduct er en produktserie som er installert på en rekke on- og offshoreanlegg nasjonalt og internasjonalt. Sertifiseringer og godkjenninger er helt avgjørende i denne bransjen, og derfor er dette arbeidet uhyre viktig.

Oversikt over godkjenningene, standardene og sertifiseringene som er tilknyttet Simduct:

- NS 3561 Circular Ducts Made of Steel Plates
- NS 3560 Rectangular Ducts Made of Metal Plates
- Swedish Standard SS 2609
- Eurovent Standard 2/3
- Heating and Ventilating Contractors Association: Specification for Sheet Metal Ductwork DW 142
- Ductwork Leakage Testing DW 143
- Equinor Technical Standard: Ductwork, Grills and Diffusers, G-SP-107, Oct. 1992, Rev. B
- NS-EN ISO 15138
- IMO.RES A 754 (18)

TRYKKTAP I SIRKULÆRE KANALER

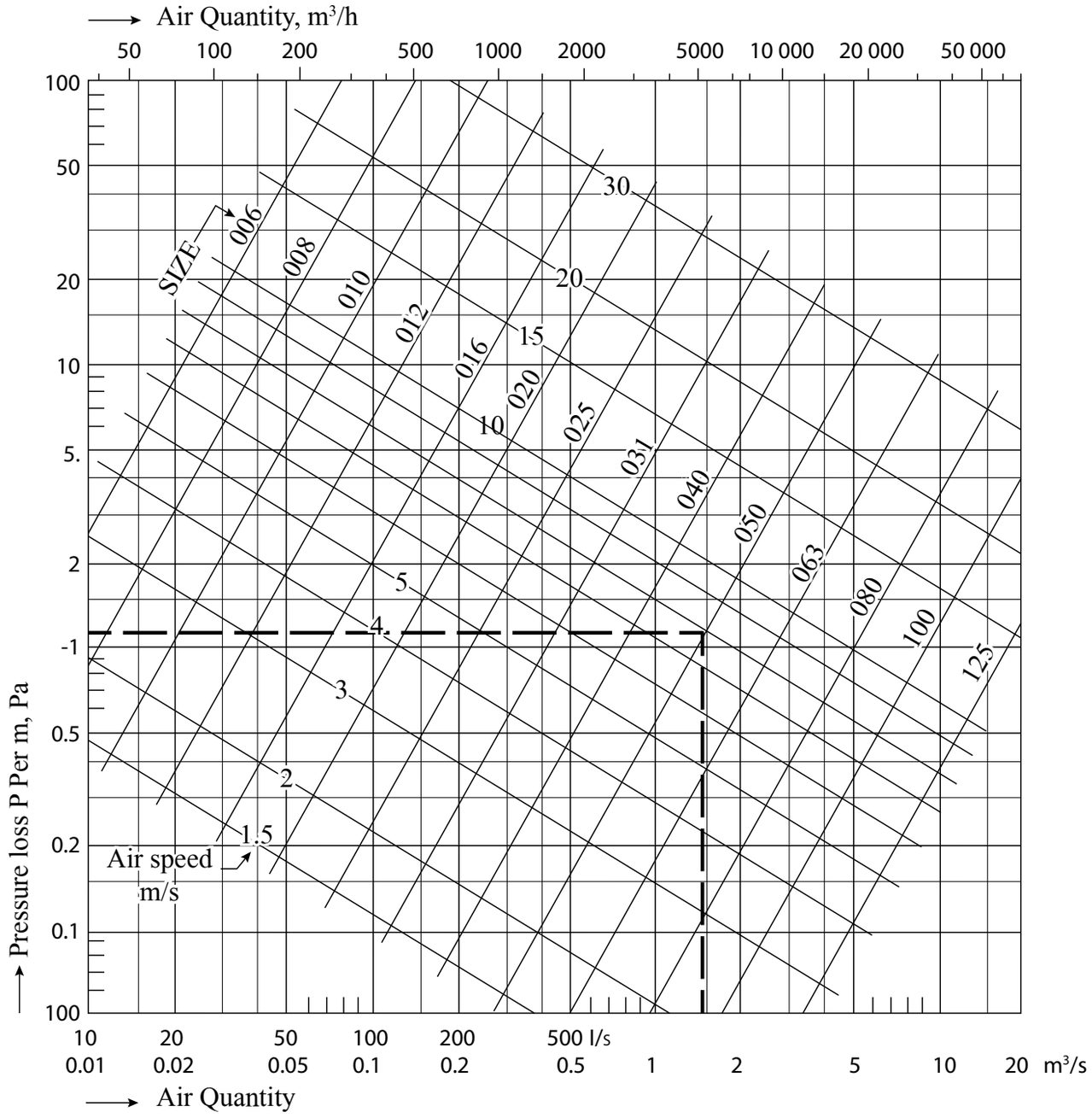

SIMDUCT KLASSE C (NORSOK)

DIMENSJONER OG TOLERANSER

(I henhold til Eurovent 2/3)

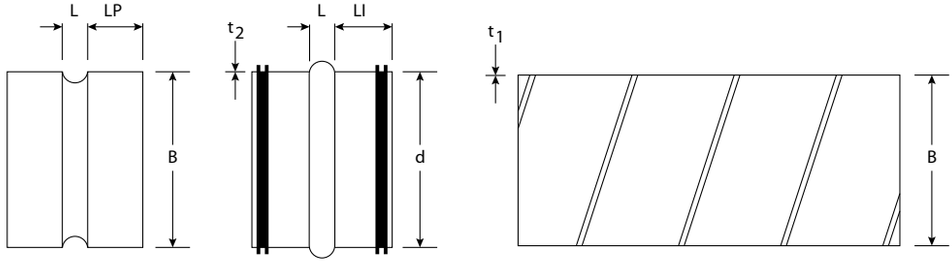

Size design B	B mm Norm. diam.	d mm	A m2	Li LP mm	t1 pipe mm	t2 det. mm	L
100	100,0- 100,5	98,8- 99,3	0,008	60	0,8	≥0,8	10
125	125,0- 125,5	122,6- 124,3	0,012				
160	160,0- 160,6	157,6- 159,3	0,020				
200	200,0- 200,7	197,4- 199,3	0,031				
250	250,0- 250,8	248,5- 249,3	0,049		1,0	≥1,0	
315	315,0- 315,9	313,3- 314,3	0,078				13
400	400,0- 401,0	397,9- 399,3	0,126	70	1,25	≥1,25	
500	500,0- 501,1	497,9- 499,3	0,196				
630	630,0- 631,2	628,8- 629,3	0,312	80			
800	800,0- 801,6	796,3- 799,3	0,502				
1000	1000,0- 1002,0	996,3- 999,3	0,785	100	1,5	≥1,0	
1250	1250,0- 1252,5	1246,5- 1249,3	1,227				
1500	1500,0- 1502,5	1494,7- 1499,3	1,766				
Diameter ND1750 and ND2000 can be fabricated upon request.							

B Inner dia., duct and fittings
d Outer dia., inside fittings
A Duct area
Li Lenght inside
Lp Lenght outside
t1 Duct thickness
L2 Fittings thickness
L Lenght collar

SIMDUCT KLASSE B (NORSOK)

DIMENSJONER OG TOLERANSER

(I henhold til Eurovent 2/3)

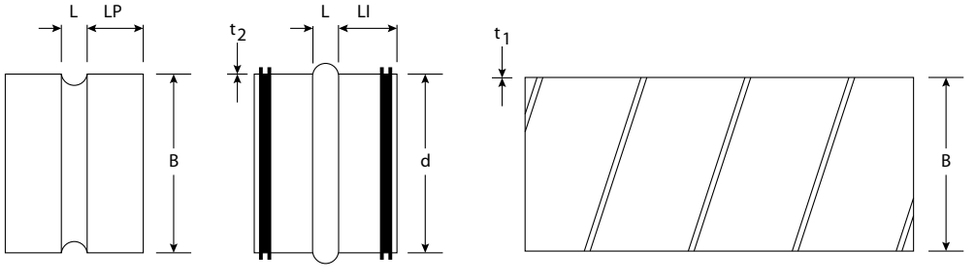

Size design B	B mm Norm. diam.	d mm	A m2	Li LP mm	t1 pipe mm	t2 det. mm	L
100	100,0- 100,5	98,8- 99,3	0,008	60	0,5	≥0,5	10
125	125,0- 125,5	122,6- 124,3	0,012				
160	160,0- 160,6	157,6- 159,3	0,020				
200	200,0- 200,7	197,4- 199,3	0,031				
250	250,0- 250,8	248,5- 249,3	0,049		0,6	≥0,6	
315	315,0- 315,9	313,3- 314,3	0,078				13
400	400,0- 401,0	397,9- 399,3	0,126	70	0,8	≥0,8	
500	500,0- 501,1	497,9- 499,3	0,196				
630	630,0- 631,2	628,8- 629,3	0,312	80			
800	800,0- 801,6	796,3- 799,3	0,502				
1000	1000,0- 1002,0	996,3- 999,3	0,785	100	1,0	≥1,0	
1250	1250,0- 1252,5	1246,5- 1249,3	1,227				
1500	1500,0- 1502,5	1494,7- 1499,3	1,766				
Diameter ND1750 and ND2000 can be fabricated upon request.							

B Inner dia., duct and fittings
d Outer dia., inside fittings
A Duct area
Li Lenght inside
Lp Lenght outside
t1 Duct thickness
L2 Fittings thickness
L Lenght collar

SIMDUCT KLASSER

Syrefast stål AISI 316L (SS2348)

ND SIMDUCT	TYKKELSE KLASSE B	TYKKELSE KLASSE C	TYKKELSE KLASSE F (AO klassifisert)	TOLERANSE DELER
Ø100	0,5 mm	0,8 mm	N/A	10 mm
Ø125	0,5 mm	0,8 mm	0,8 mm	10 mm
Ø160	0,5 mm	0,8 mm	0,8 mm	10 mm
Ø200	0,6 mm	0,8 mm	0,8 mm	10 mm
Ø250	0,6 mm	1,0 mm	1,0 mm	10 mm
Ø315	0,6 mm	1,0 mm	1,0 mm	10 mm
Ø400	0,8 mm	1,25 mm	1,25 mm	15 mm
Ø500	0,8 mm	1,25 mm	1,25 mm	15 mm
Ø630	0,8 mm	1,25 mm	1,25 mm	15 mm
Ø800	0,8 mm	1,5 mm	1,5 mm	20 mm
Ø1000	1,0 mm	1,5 mm	1,5 mm	20 mm
Ø1250	1,0 mm	1,5 mm	1,5 mm	20 mm
Ø1500	1,0 mm	1,5 mm	N/A	20 mm

NB: NORSOK DUCT SPEC H-CR-001 Rev. 4 ISO 15138

Toleranse gjelder kun for lengder.

Vi produserer også klasse A-kanaler.

SIMDUCT

KLASSE C KANAL

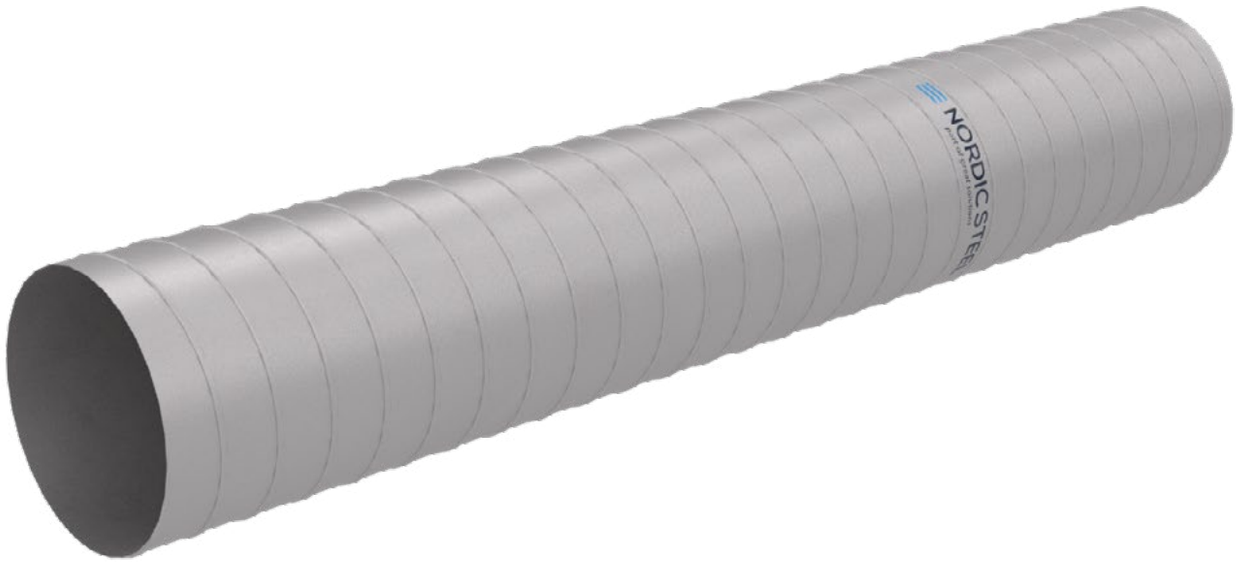

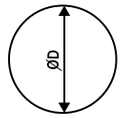

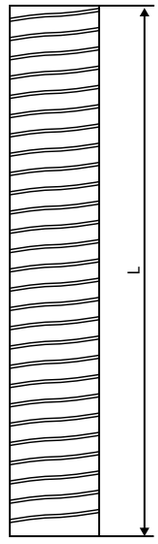

Kanalprofiler

Dimensjon 100-500

Dimensjon 630-1500

ØD	L (mm)	Tykkelse (mm)	Kg
100	3000	0,8	7,8
125	3000	0,8	9,6
160	3000	0,8	11,4
200	3000	0,8	18,3
250	3000	1	24
315	3000	1	29,1
400	3000	1,25	45
500	3000	1,25	60
630	3000	1,25	72,3
800	3000	1,5	111,6
1000	3000	1,5	140,4
1250	3000	1,5	176,4
1500	3000	1,5	210,6

SIMDUCT

15° BEND

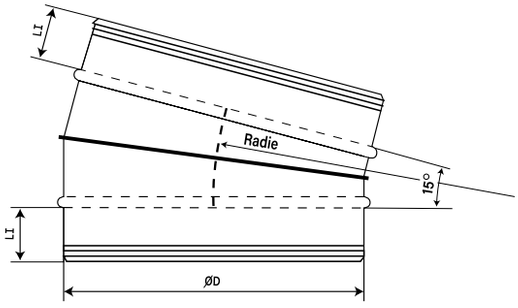

ØD	LI (mm)	Radie (mm)	Tykkelse (mm)	Kg
100	60	100	0,8	0,33
125	60	125	0,8	0,45
160	60	160	0,8	0,61
200	60	200	0,8	0,80
250	60	250	1	1,4
315	60	315	1	2
400	70	400	1,25	3,7
500	70	500	1,25	5
630	80	630	1,25	7,7
800	80	800	1,5	13,3
1000	100	1000	1,5	20
1250	100	1250	1,5	28,4
1500	100	1500	1,5	37,7

SIMDUCT

30° BEND

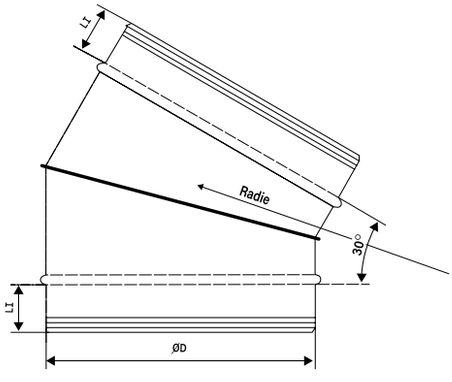

ØD	LI (mm)	Radie (mm)	Tykkelse (mm)	Kg
100	60	100	0,8	0,4
125	60	125	0,8	0,53
160	60	160	0,8	0,75
200	60	200	0,8	1
250	60	250	1	1,82
315	60	315	1	2,7
400	70	400	1,25	4
500	70	500	1,25	7,2
630	80	630	1,25	11
800	80	800	1,5	19,8
1000	100	1000	1,5	30,3
1250	100	1250	1,5	44,5
1500	100	1500	1,5	60,9

SIMDUCT

45° BEND

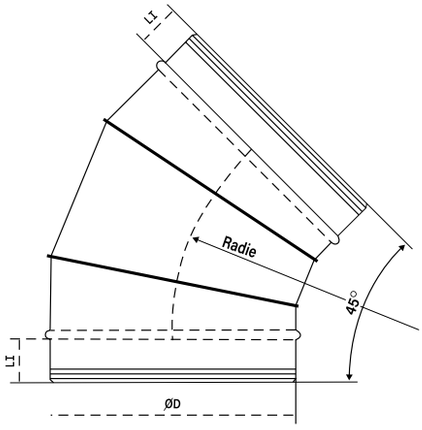

ØD	LI (mm)	Radie (mm)	Tykkelse (mm)	Kg
100	60	100	0,8	0,45
125	60	125	0,8	0,65
160	60	160	0,8	0,93
200	60	200	0,8	1,29
250	60	250	1	2,37
315	60	315	1	3,54
400	70	400	1,25	6,66
500	70	500	1,25	9,6
630	80	630	1,25	14,77
800	80	800	1,5	27
1000	100	1000	1,5	41,2
1250	100	1250	1,5	61,3
1500	100	1500	1,5	84,7

SIMDUCT

60° BEND

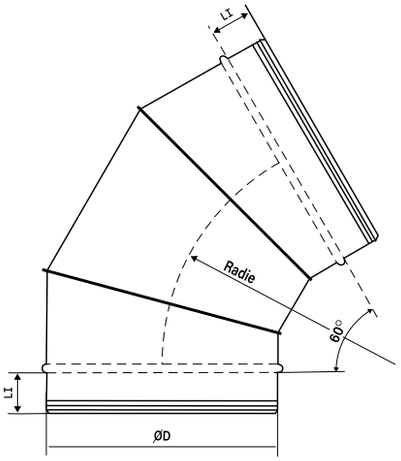

ØD	LI (mm)	Radie (mm)	Tykkelse (mm)	Kg
100	60	100	0,8	0,52
125	60	125	0,8	0,74
160	60	160	0,8	1
200	60	200	0,8	1,5
250	60	250	1	2,8
315	60	315	1	4,2
400	70	400	1,25	8
500	70	500	1,25	11,7
630	80	630	1,25	18,1
800	80	800	1,5	33,6
1000	100	1000	1,5	51,8
1250	100	1250	1,5	77,6
1500	100	1500	1,5	108,3

SIMDUCT

90° BEND

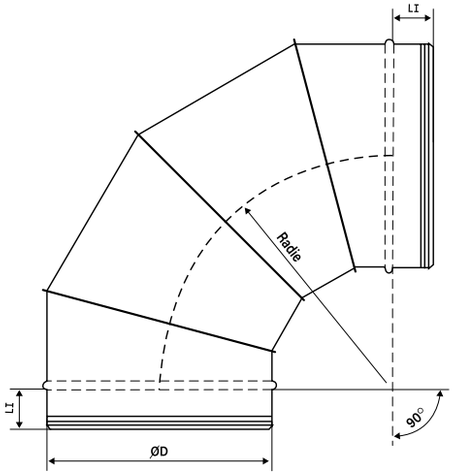

ØD	LI (mm)	Radie (mm)	Tykkelse (mm)	Kg
100	60	100	0,8	0,6
125	60	125	0,8	0,95
160	60	160	0,8	1,39
200	60	200	0,8	1,99
250	60	250	1	3,79
315	60	315	1	5,7
400	70	400	1,25	10,9
500	70	500	1,25	16,3
630	80	630	1,25	25,3
800	80	800	1,5	47,4
1000	100	1000	1,5	71,7
1250	100	1250	1,5	110,8
1500	100	1500	1,5	155,6

SIMDUCT

EKSENTRISK OVERGANG

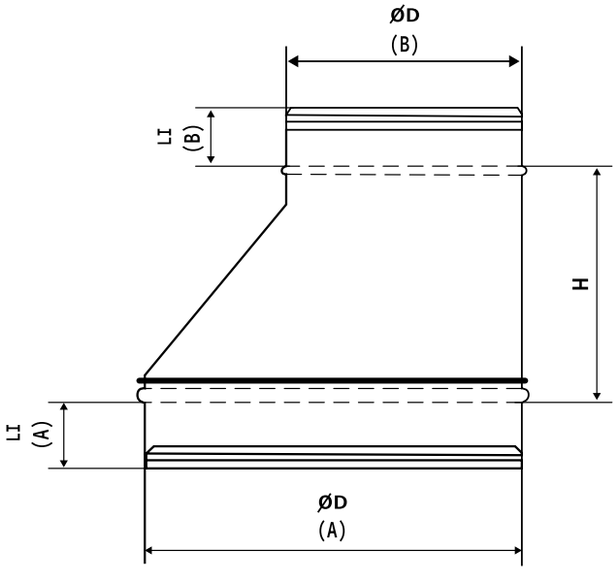

ØD (A)	ØD (B)	H (mm)	LI (A)	LI (B)	Tykkelse	Kg
125	100	210	60	60	0,8	0,7
160	100	210	60	60	0,8	0,9
160	125	210	60	60	0,8	0,98
200	100	210	60	60	0,8	1,1
200	125	210	60	60	0,8	1,2
200	160	210	60	60	0,8	1,3
250	100	210	60	60	1	1,58
250	125	250	60	60	1	1,84
250	160	250	60	60	1	1,99
250	200	250	60	60	1	2,16
315	125	310	60	60	1	2,54
315	160	310	60	60	1	2,7
315	200	250	60	60	1	2,52
315	250	250	60	60	1	2,72
400	160	310	70	60	1,25	4,26
400	200	310	70	60	1,25	4,48
400	250	250	70	60	1,25	4,16
400	315	250	70	60	1,25	4,45
500	200	390	70	60	1,25	6,27
500	250	390	70	60	1,25	6,59
500	315	310	70	60	1,25	6
500	400	250	70	70	1,25	5,75
630	250	480	80	60	1,25	9,66
630	315	390	80	60	1,25	8,9
630	400	320	80	70	1,25	8,36
630	500	260	80	70	1,25	7,7
800	400	390	80	70	1,5	14,9
800	500	390	80	70	1,5	14,72
800	630	320	80	80	1,5	13,9
1000	500	480	100	70	1,5	21
1000	630	480	100	80	1,5	22,3
1000	800	320	100	80	1,5	18
1250	630	530	100	80	1,5	29,54
1250	800	530	100	80	1,5	30,48
1250	1000	390	100	100	1,5	26,54
1500	800	530	100	80	1,5	39,77
1500	1000	530	100	100	1,5	37,7
1500	1250	390	100	100	1,5	32,43

SIMDUCT

SENTRISK OVERGANG

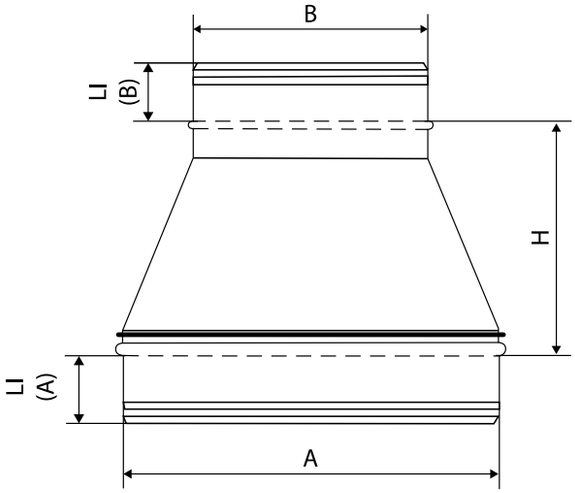

ØD (A)	ØD (B)	H (mm)	LI (A)	LI (B)	Tykkelse	Kg
125	100	210	60	60	0,8	0,7
160	100	210	60	60	0,8	0,9
160	125	210	60	60	0,8	0,98
200	100	210	60	60	0,8	1,1
200	125	210	60	60	0,8	1,2
200	160	210	60	60	0,8	1,3
250	100	210	60	60	1	1,58
250	125	250	60	60	1	1,84
250	160	250	60	60	1	1,99
250	200	250	60	60	1	2,16
315	125	310	60	60	1	2,54
315	160	310	60	60	1	2,7
315	200	250	60	60	1	2,52
315	250	250	60	60	1	2,72
400	160	310	70	60	1,25	4,26
400	200	310	70	60	1,25	4,48
400	250	250	70	60	1,25	4,16
400	315	250	70	60	1,25	4,45
500	200	390	70	60	1,25	6,27
500	250	390	70	60	1,25	6,59
500	315	310	70	60	1,25	6
500	400	250	70	70	1,25	5,75
630	250	480	80	60	1,25	9,66
630	315	390	80	60	1,25	8,9
630	400	320	80	70	1,25	8,36
630	500	260	80	70	1,25	7,7
800	400	390	80	70	1,5	14,9
800	500	390	80	70	1,5	14,72
800	630	320	80	80	1,5	13,9
1000	500	480	100	70	1,5	21
1000	630	480	100	80	1,5	22,3
1000	800	320	100	80	1,5	18
1250	630	530	100	80	1,5	29,54
1250	800	530	100	80	1,5	30,48
1250	1000	390	100	100	1,5	26,54
1500	800	530	100	80	1,5	39,77
1500	1000	530	100	100	1,5	37,7
1500	1250	390	100	100	1,5	32,43

SIMDUCT
T-STYKKE

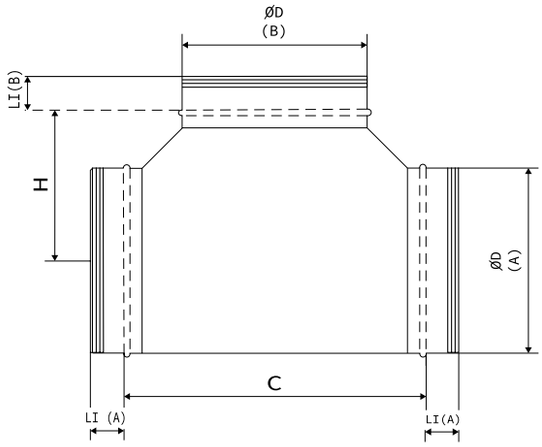

ØD (A)	ØD (B)	C (mm)	H (mm)	LI (A) (mm)	LI (B) (mm)	Tykkelse	Kg
125	125	337	171	60	60	0,8	1,58
160	125	337	186	60	60	0,8	1,9
160	160	372	186	60	60	0,8	2,15
200	125	340	207	60	60	0,8	2,31
200	160	375	207	60	60	0,8	2,54
200	200	415	207	60	60	0,8	2,8
250	125	340	232	60	60	1	3,42
250	160	375	232	60	60	1	3,74
250	200	415	232	60	60	1	4,11
250	250	465	232	60	60	1	4,77
315	125	370	282	60	60	1	4,57
315	160	405	282	60	60	1	4,84
315	200	445	282	60	60	1	5,47
315	250	495	282	60	60	1	6,11
315	315	560	277	60	60	1	6,87
400	160	412	329	70	60	1,25	7,7
400	200	452	329	70	60	1,25	8,42
400	250	502	329	70	60	1,25	9,44
400	315	567	324	70	60	1,25	10,5
400	400	652	326	70	70	1,25	12,2
500	200	494	400	70	60	1,25	11,29
500	250	544	400	70	60	1,25	12,5
500	315	609	395	70	60	1,25	13,96
500	400	686	399	70	70	1,25	15,66
500	500	796	399	70	70	1,25	18,7
630	250	560	466	80	60	1,25	16,17
630	315	625	461	80	60	1,25	17,26
630	400	710	463	80	70	1,25	19,8
630	500	810	463	80	70	1,25	22,5
630	630	940	470	80	80	1,25	26,44
800	315	665	566	80	60	1,5	27,6
800	400	750	568	80	70	1,5	30
800	500	850	568	80	70	1,5	34,4
800	630	980	575	80	80	1,5	40,3
800	800	1150	575	80	80	1,5	45,38
1000	400	788	698	100	70	1,5	40,5
1000	500	888	698	100	70	1,5	45,7
1000	630	1018	705	100	80	1,5	52,66
1000	800	1188	705	100	80	1,5	60,18
1000	1000	1388	694	100	100	1,5	68,32
1250	630	1018	830	100	80	1,5	64,35
1250	800	1188	830	100	80	1,5	73,86
1250	1000	1388	819	100	100	1,5	82,94
1250	1250	1638	819	100	100	1,5	98,66
1500	630	958	914	100	80	1,5	72,3
1500	800	1128	914	100	80	1,5	82,46
1500	1000	1328	914	100	100	1,5	96,5
1500	1250	1578	914	100	100	1,5	110,5
1500	1500	1828	914	100	100	1,5	121,3

SIMDUCT
PÅSTIKK

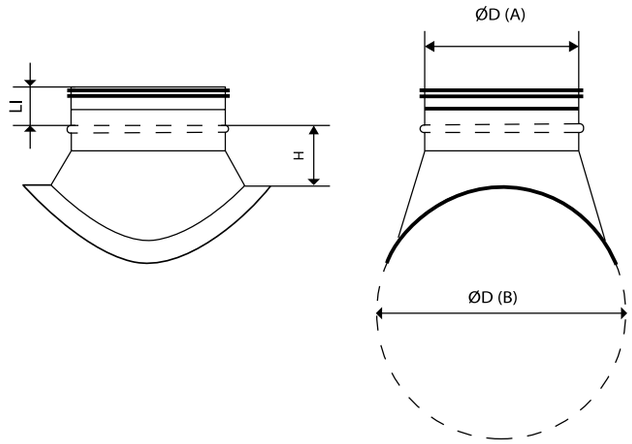

ØD (A)	ØD (B)	H (mm)	LI (mm)	Tykkelse (mm)	KG
125	125	100	60	0,8	0,62
125	160	100	60	0,8	0,65
125	200	100	60	0,8	0,68
125	250	100	60	0,8	0,71
125	315	100	60	0,8	0,76
125	400	100	60	0,8	0,79
125	500	100	60	0,8	0,84
125	630	100	60	0,8	0,92
125	800	100	60	0,8	0,96
125	1000	100	60	0,8	0,97
125	1250	100	60	0,8	0,85
160	160	100	60	0,8	0,76
160	200	100	60	0,8	0,89
160	250	100	60	0,8	0,93
160	315	100	60	0,8	0,99
160	400	100	60	0,8	1
160	500	100	60	0,8	1,1
160	630	100	60	0,8	1,15
160	800	100	60	0,8	1,22
160	1000	100	60	0,8	1,3
160	1250	100	60	0,8	1,38
200	200	100	60	0,8	1,19
200	250	100	60	0,8	1,28
200	315	100	60	0,8	1,36
200	400	100	60	0,8	1,42
200	500	100	60	0,8	1,5
200	630	100	60	0,8	1,59
200	800	100	60	0,8	1,83
200	1000	100	60	0,8	2,1
200	1250	100	60	0,8	2,09
250	250	100	60	1	1,9
250	315	100	60	1	2,13
250	400	100	60	1	2.22
250	500	100	60	1	2,33
250	630	100	60	1	2,46
250	800	100	60	1	2,61

ØD (A)	ØD (B)	L (mm)	H (mm)	LI (mm)	Tykkelse	Kg
250	1000	360	608	60	1	2,52
250	1250	360	743	60	1	3,16
315	315	440	279	60	1	2,73
315	400	440	318	60	1	3,03
315	500	440	368	60	1	3,18
315	630	440	433	60	1	3,36
315	800	440	518	60	1	3,55
315	1000	440	619	60	1	3,76
315	1250	440	743	60	1	3,97
400	400	535	323	70	1,25	4,89
400	500	535	373	70	1,25	5,48
400	630	535	438	70	1,25	5,77
400	800	535	523	70	1,25	6,08
400	1000	535	623	70	1,25	6,41
400	1250	535	748	70	1,25	7,76
500	500	640	378	70	1,25	6,67
500	630	640	443	70	1,25	7,53
500	800	640	528	70	1,25	7,93
500	1000	640	628	70	1,25	8,32
500	1250	640	753	70	1,25	7,75
500	1500	640	878	70	1,25	9,32
630	630	770	453	80	1,25	9,6
630	800	770	538	80	1,25	10,85
630	1000	770	638	80	1,25	11,34
630	1250	770	763	80	1,25	11,85
630	1500	770	888	80	1,25	12,52
800	800	940	538	80	1,5	20,79
800	1000	940	638	80	1,5	18,51
800	1250	940	763	80	1,5	19,19
800	1500	940	875	80	1,5	20
1000	1000	1170	638	100	1,5	23,42
1000	1250	1170	763	100	1,5	26,64
1000	1500	1170	888	100	1,5	27,64
1250	1250	1420	763	100	1,5	32,94
1250	1500	1420	888	100	1,5	37,5
1500	1500	1630	885	100	1,5	49,52

SIMDUCT

SKYVENIPPEL

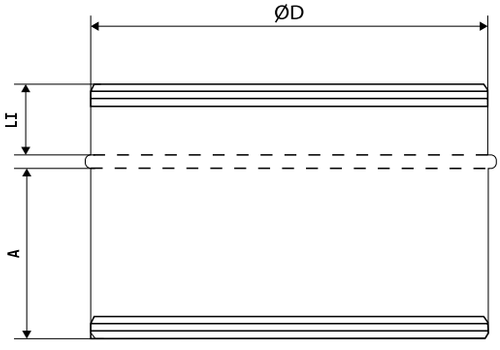

ØD	LI (mm)	A (mm)	Tykkelse	Kg
100	60	300	0,8	0,74
125	60	300	0,8	0,93
160	60	300	0,8	1,2
200	60	300	0,8	1,5
250	60	300	1	2,3
315	60	300	1	2,9
400	70	300	1,25	4,8
500	70	300	1,25	6
630	80	300	1,25	7,9
800	80	300	1,5	12
1000	100	300	1,5	15,8

SIMDUCT

SKJØTENIPPEL

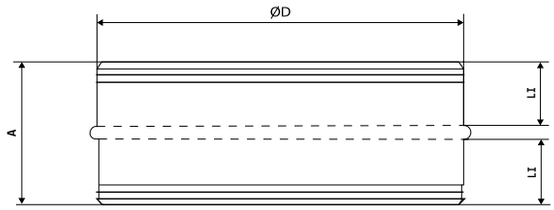

ØD	LI (mm)	A (mm)	Tykkelse	Kg
100	60	136	0,8	0,28
125	60	136	0,8	0,35
160	60	136	0,8	0,45
200	60	136	0,8	0,56
250	60	136	1	0,88
315	60	140	1	1,1
400	70	160	1,25	2
500	70	160	1,25	2,5
630	80	180	1,25	3,6
800	80	180	1,5	5,5
1000	100	220	1,5	8,3
1250	100	220	1,5	10,5
1500	100	220	1,5	12,6

SIMDUCT

SKJØTEMUFFE

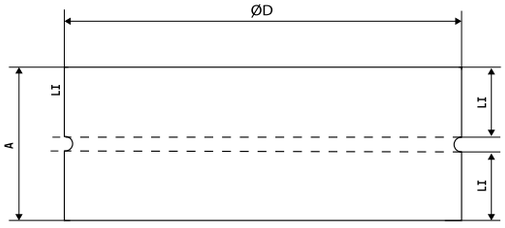

ØD	LI (mm)	A (mm)	Tykkelse	Kg
100	60	136	0,8	0,28
125	60	136	0,8	0,35
160	60	136	0,8	0,45
200	60	136	0,8	0,56
250	60	136	1	0,88
315	60	140	1	1,1
400	70	160	1,25	2
500	70	160	1,25	2,5
630	80	180	1,25	3,6
800	80	180	1,5	5,5
1000	100	220	1,5	8,3
1250	100	220	1,5	10,5
1500	100	220	1,5	12,6

SIMDUCT

ENDEBUNN

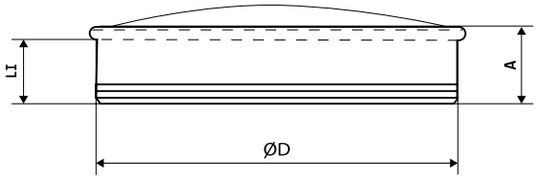

ØD	LI (mm)	Tykkelse	Kg
100	60	0,8	0,2
125	60	0,8	0,3
160	60	0,8	0,4
200	60	0,8	0,52
250	60	1	0,9
315	60	1	1,3
400	70	1,25	2,5
500	70	1,25	3,4
630	80	1,25	5,2
800	80	1,5	9,5
1000	100	1,5	14,5
1250	100	1,5	21,2
1500	100	1,5	29

SIMDUCT

WIRE MESH

ØD	A (mm)	LI (mm)	Wiremesh (mm)	Tykkelse	Kg
100	75	60	10x10x2	0,8	0,15
125	75	60	10x10x2	0,8	0,2
160	75	60	10x10x2	0,8	0,25
200	75	60	10x10x2	0,8	0,3
250	75	60	10x10x2	1	0,5
315	80	60	25x25x2,5	1	0,63
400	90	70	25x25x2,5	1,25	1,13
500	90	70	25x25x2,5	1,25	1,7
630	105	80	25x25x2,5	1,25	2
800	105	80	25x25x2,5	1,5	3,2
1000	125	100	25x25x2,5	1,5	4,7
1250	125	100	25x25x2,5	1,5	5,9
1500	125	100	25x25x2,5	1,5	6,5

SIMDUCT

NIPPEL MED FLENS

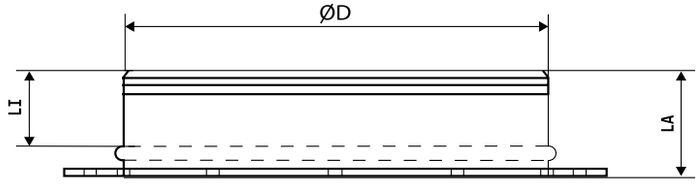

Flens ISO-15138

Kanalstr. ØD	Boltsirkel ØD	Flens	Bolthull	Bolt	Antall bolter	Kg
100	145	40 x 4	10	M8	4	0,56
125	170	40 x 4	10	M8	4	0,67
160	205	40 x 4	10	M8	4	0,81
200	245	40 x 4	10	M8	8	0,97
250	295	40 x 4	10	M8	8	1,1
315	360	40 x 4	10	M8	8	1,44
355	400	40 x 4	10	M8	8	1,6
400	459	50 x 5	12	M10	12	2,85
450	509	50 x 5	12	M10	12	3,17
500	559	50 x 5	12	M10	16	3,49
560	619	50 x 5	12	M10	16	3,87
630	689	50 x 5	12	M10	16	4,31
710	769	50 x 5	12	M10	24	4,82
800	859	50 x 5	12	M10	24	5,39
900	959	50 x 5	12	M10	24	6
1000	1059	80 x 8	14	M12	24	6,66
1120	1209	80 x 8	14	M12	24	19,49
1250	1339	80 x 8	14	M12	32	21,6
1400	1488	80 x 8	14	M12	32	24
1500	1598	80 x 8	14	M12	36	25,5

ØD	LI (mm)	LA (mm)	Tykkelse	Kg
100	60	100	0,8	0,75
125	60	100	0,8	0,92
160	60	100	0,8	1,13
200	60	100	0,8	1,37
250	60	100	1	1,73
315	60	100	1	2,24
400	70	110	1,25	4,23
500	70	110	1,25	5,19
630	80	130	1,25	6,89
800	80	130	1,5	9,32
1000	100	140	1,5	11,94
1250	100	140	1,5	28,24
1500	100	140	1,5	36

SIMDUCT

MUFFE MED FLENS

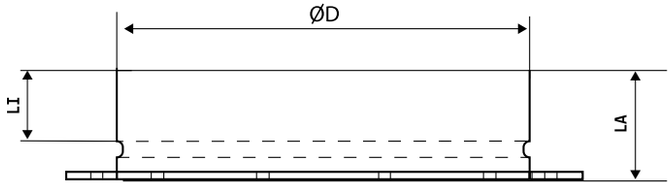

Flens ISO-15138

Kanalstr. ØD	Boltsirkel ØD	Flens	Bolthull	Bolt	Antall bolter	Kg
100	145	40 x 4	10	M8	4	0,56
125	170	40 x 4	10	M8	4	0,67
160	205	40 x 4	10	M8	4	0,81
200	245	40 x 4	10	M8	8	0,97
250	295	40 x 4	10	M8	8	1,1
315	360	40 x 4	10	M8	8	1,44
355	400	40 x 4	10	M8	8	1,6
400	459	50 x 5	12	M10	12	2,85
450	509	50 x 5	12	M10	12	3,17
500	559	50 x 5	12	M10	16	3,49
560	619	50 x 5	12	M10	16	3,87
630	689	50 x 5	12	M10	16	4,31
710	769	50 x 5	12	M10	24	4,82
800	859	50 x 5	12	M10	24	5,39
900	959	50 x 5	12	M10	24	6
1000	1059	80 x 8	14	M12	24	6,66
1120	1209	80 x 8	14	M12	24	19,49
1250	1339	80 x 8	14	M12	32	21,6
1400	1488	80 x 8	14	M12	32	24
1500	1598	80 x 8	14	M12	36	25,5

ØD	LI (mm)	LA (mm)	Tykkelse	Kg
100	60	100	0,8	0,75
125	60	100	0,8	0,92
160	60	100	0,8	1,13
200	60	100	0,8	1,37
250	60	100	1	1,73
315	60	100	1	2,24
400	70	110	1,25	4,23
500	70	110	1,25	5,19
630	80	130	1,25	6,89
800	80	130	1,5	9,32
1000	100	140	1,5	11,94
1250	100	140	1,5	28,24
1500	100	140	1,5	36

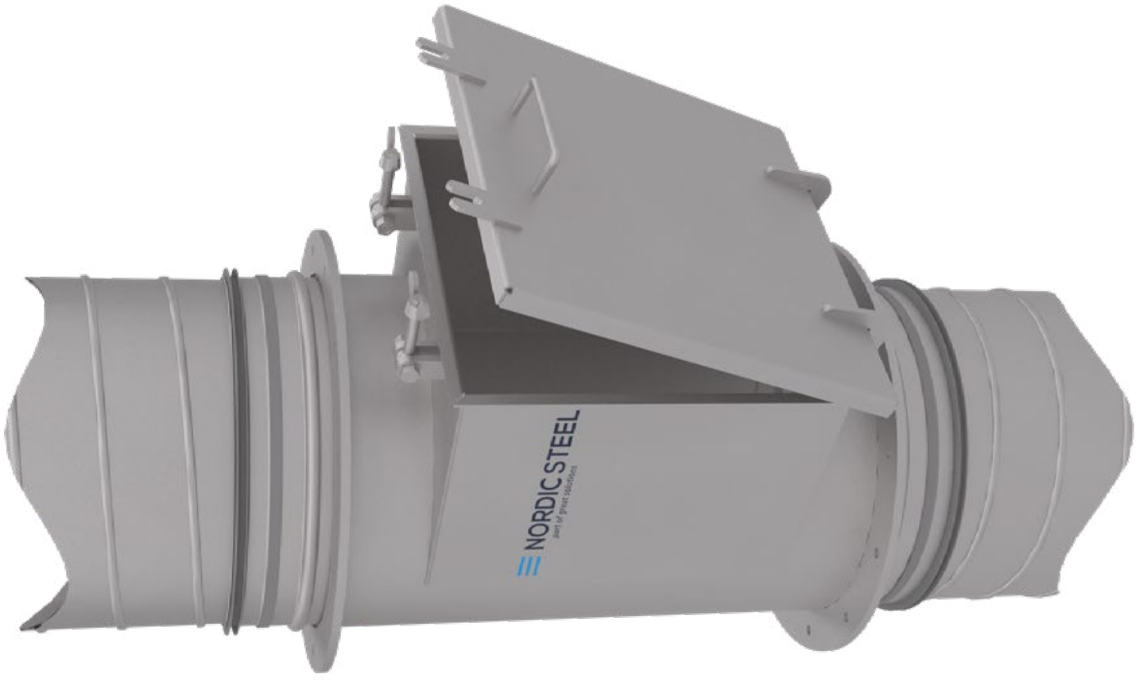

SIMDUCT

INSPEKSJONSLUKE KLASSE F TYPE 1

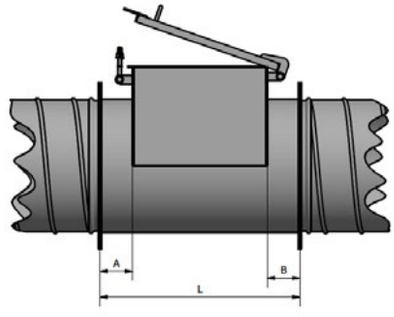

Kanaldiameter	L	Lukestørrelse	A	B
500	706	500x500	100	100
630	836	630x630	100	100
800	836	630x630	100	100
1000	836	630x630	100	100
1250	836	630x630	100	100
1500	836	630x630	100	100

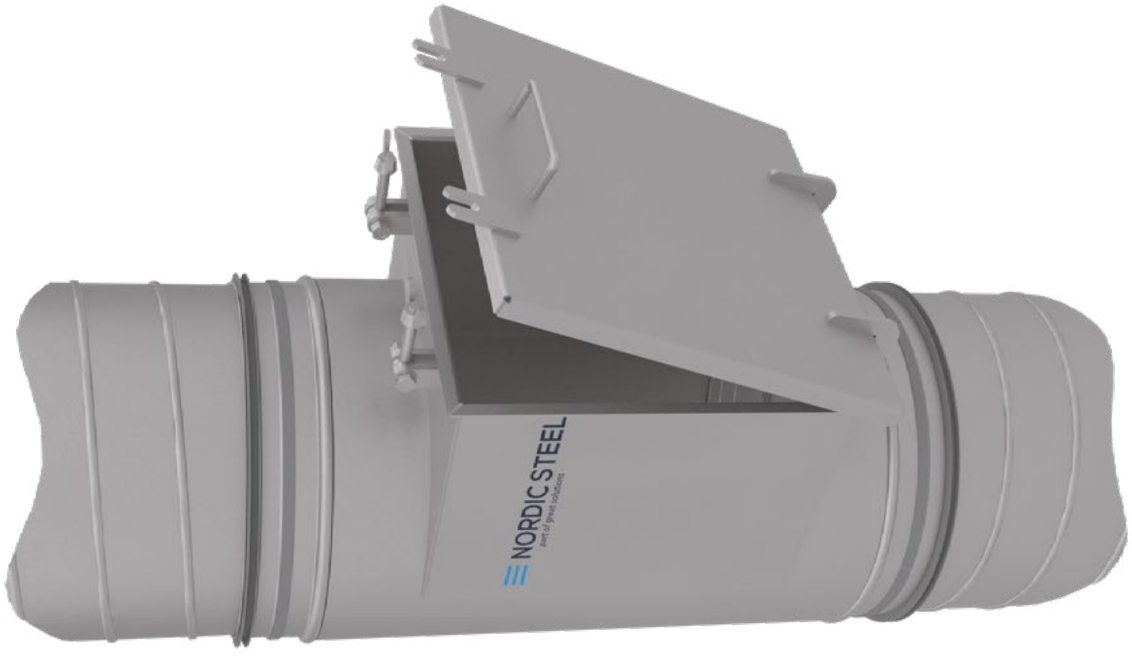

SIMDUCT

INSPEKSJONSLUKE KLASSE F TYPE 2

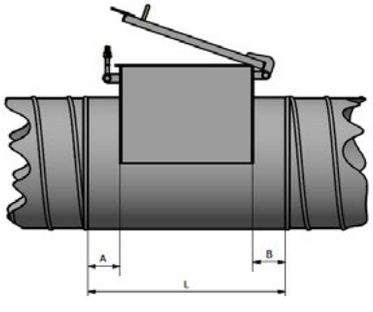

Kanaldiameter	L	Lukestørrelse	A	B
500	706	500x500	100	100
630	836	630x630	100	100
800	836	630x630	100	100
1000	836	630x630	100	100
1250	836	630x630	100	100
1500	836	630x630	100	100

SIMDUCT

INSPEKSJONSLUKE KLASSE B & C

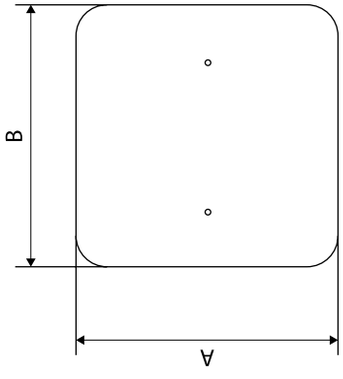

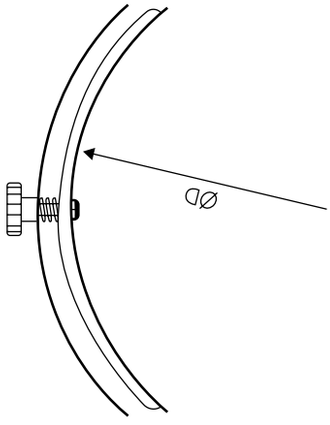

ØD	A (mm)	B (mm)	Tykkelse	Kg
100	210	160	0,8	0,4
125	210	160	0,8	0,4
160	260	210	0,8	0,4
200	260	210	0,8	0,4
250	260	210	1	0,6
315	360	360	1	0,6
400	360	360	1,25	2
500	360	360	1,25	2
630	360	360	1,25	2
800	460	460	1,5	5
1000	460	460	1,5	5
1250	460	460	1,5	5
1500	460	460	1,5	5

SIMDUCT

INSPEKSJONSLUKE KLASSE F

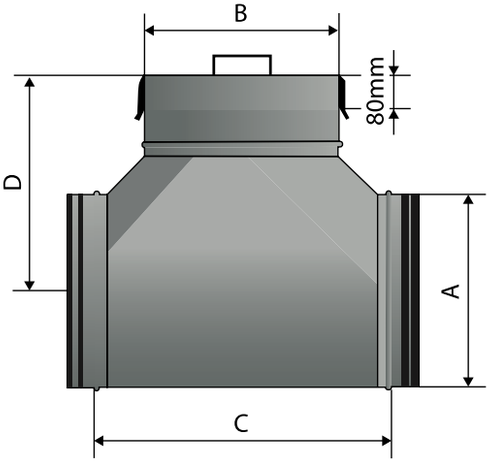

A	B	C	D	Tykkelse	Kg
160	160	337	342	0,8mm	2,8
200	200	415	363	0,8mm	3,7
250	250	465	388	1mm	6,3
315	315	560	437	1mm	9,1
400	400	652	496	1,25mm	16,2
500	500	796	569	1,25mm	23,9
630	630	940	650	1,25mm	30,2
800	630	980	755	1,5mm	49,2
1000	630	1018	885	1,5mm	61,6

SIMDUCT

BALANSERINGSSPJELD

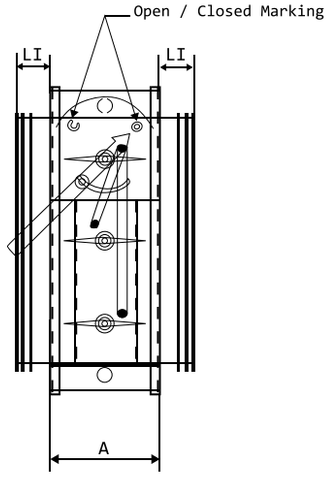

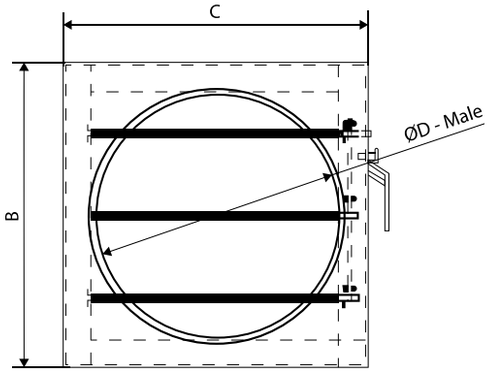

ØD	A (mm)	B (mm)	C (mm)	LI (mm)	Casing	Kniver	Tykkelse	Kg
200	220	297,6	297,6	60	3mm	1	0,8mm	10,9
250	220	348	348	60	3mm	2	1,0mm	14,5
315	220	413	413	60	3mm	2	1,0mm	18,2
400	220	518,5	518,5	70	3mm	2	1,25mm	26,3
500	220	618,5	618,5	70	3mm	3	1,25mm	34,2
630	220	748,5	748,5	80	3mm	3	1,25mm	45,6
800	220	919	919	80	3mm	4	1,5mm	64,3
1000	220	1119	1119	100	3mm	5	1,5mm	87,8
1250	220	1429	1429	100	3mm	6	1,5mm	142,4
1500	220	1679	1679	100	3mm	7	1,5mm	182,1

SIMDUCT

SIRKULÆRT BALANSERINGSSPJELD

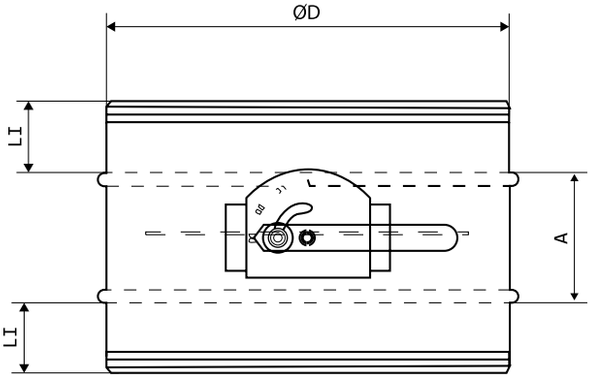

ØD	LI (mm)	A (mm)	Tykkelse	Kg
100	60	90	0,8	0,51
125	60	90	0,8	0,68
160	60	90	0,8	1,92
200	60	90	0,8	1,26
250	60	90	1	1,92
315	60	90	1	5,69
400	70	130	1,25	5,39
500	70	130	1,25	6,6
630	80	130	1,25	9,52

SIMDUCT

PENETRASJON

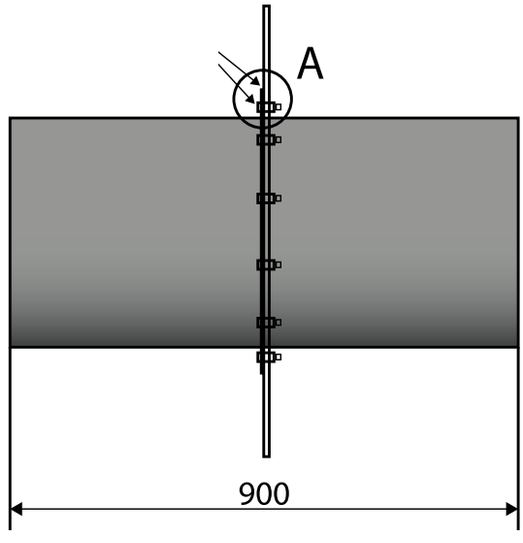

Kanalstr. ØD	Boltsirkel ØE	Flens	Bolthull	Bolt	Antall bolter	Kg Penet-rasjon	Størrelse for utkapp
100	145	40 x 4mm	10	M8	4	7,5	110
125	170	40 x 4mm	10	M8	4	9,3	135
160	205	40 x 4mm	10	M8	4	11,9	170
200	245	40 x 4mm	10	M8	8	14,8	210
250	295	40 x 4mm	10	M8	8	18,4	260
315	360	40 x 4mm	10	M8	8	23,1	325
400	459	50 x 5mm	12	M10	12	30,4	410
500	559	50 x 5mm	12	M10	12	37,8	510
630	689	50 x 5mm	12	M10	16	47,6	640
800	859	50 x 5mm	12	M10	24	60,4	810
1000	1059	50 x 5mm	12	M10	24	75,3	1010
1250	1339	80 x 8mm	14	M12	32	107,4	1260
1500	1598	80 x 8mm	14	M12	36	128,5	1510

ØD	Ll (mm)	Tykkelse	Kg
100	60	0,8	Na
125	60	0,8	Na
160	60	0,8	Na
200	60	0,8	Na
250	60	1	Na
315	60	1	Na
400	70	1,25	Na
500	70	1,25	Na
630	80	1,25	Na
800	80	1,5	Na
1000	100	1,5	Na
1250	100	1,5	Na
1500	100	1,5	Na

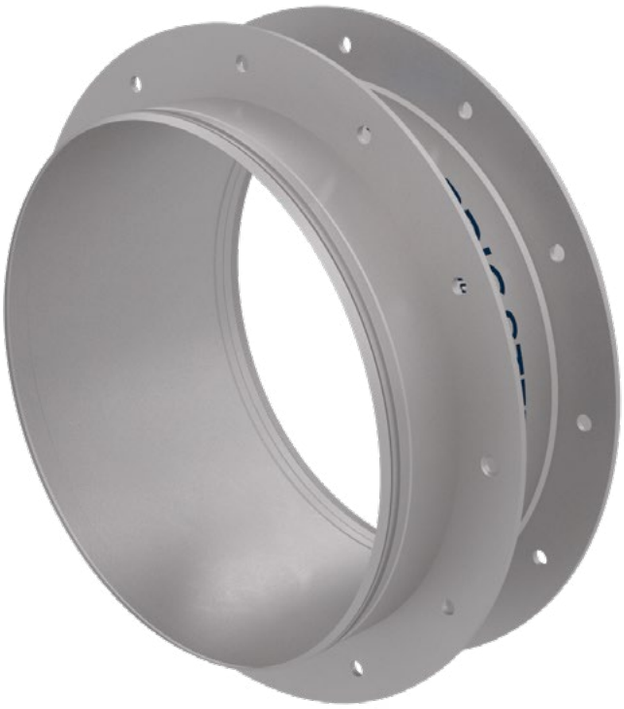

SIMDUCT

PENETRASJON

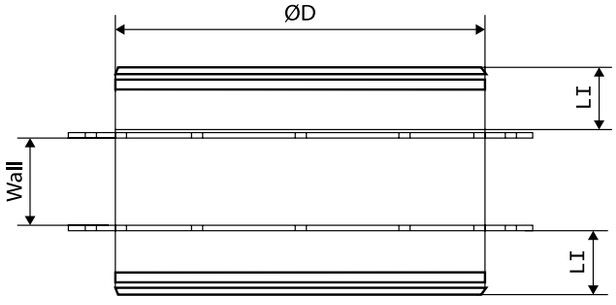

Flens ISO-15138

Kanalstr. ØD	Boltsirkel ØD	Flens	Bolthull	Bolt	Antall bolter	Kg
100	145	40 x 4	10	M8	4	0,56
125	170	40 x 4	10	M8	4	0,67
160	205	40 x 4	10	M8	4	0,81
200	245	40 x 4	10	M8	8	0,97
250	295	40 x 4	10	M8	8	1,1
315	360	40 x 4	10	M8	8	1,44
355	400	40 x 4	10	M8	8	1,6
400	459	50 x 5	12	M10	12	2,85
450	509	50 x 5	12	M10	12	3,17
500	559	50 x 5	12	M10	16	3,49
560	619	50 x 5	12	M10	16	3,87
630	689	50 x 5	12	M10	16	4,31
710	769	50 x 5	12	M10	24	4,82
800	859	50 x 5	12	M10	24	5,39
900	959	50 x 5	12	M10	24	6
1000	1059	80 x 8	14	M12	24	6,66
1120	1209	80 x 8	14	M12	24	19,49
1250	1339	80 x 8	14	M12	32	21,6
1400	1488	80 x 8	14	M12	32	24
1500	1598	80 x 8	14	M12	36	25,5

ØD	LI (mm)	Tykkelse	Kg
100	60	0,8	Na
125	60	0,8	Na
160	60	0,8	Na
200	60	0,8	Na
250	60	1	Na
315	60	1	Na
400	70	1,25	Na
500	70	1,25	Na
630	80	1,25	Na
800	80	1,5	Na
1000	100	1,5	Na
1250	100	1,5	Na
1500	100	1,5	Na

SIMDUCT

JETHETTE

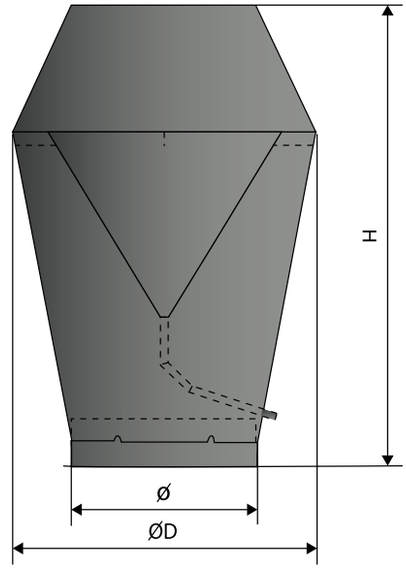

Ø	H	Tykkelse	Wiremesh	Flens	Kg
100	250	0,8mm	10x10x1mm	40x4mm	2,1
125	312	0,8mm	10x10x1mm	40x4mm	2,8
160	400	0,8mm	10x10x1mm	40x4mm	3,9
200	500	0,8mm	10x10x1mm	40x4mm	5,6
250	625	1mm	10x10x1mm	40x4mm	9,3
315	787	1mm	25x25x2,5mm	40x4mm	13,5
400	1000	1,25mm	25x25x2,5mm	50x5mm	28
500	1250	1,25mm	25x25x2,5mm	50x5mm	41,7
630	1 575	1,25mm	25x25x2,5mm	50x5mm	63,5
800	2000	1,5mm	25x25x2,5mm	50x5mm	116,5
1000	2500	3mm	25x25x2,5mm	50x5mm	294,8
1250	3125	3mm	25x25x2,5mm	80x8mm	472,6
1500	3750	3mm	25x25x2,5mm	80x8mm	674,6

Flens ISO-15138

Kanalstr. ØD	Boltsirkel ØD	Flens	Bolthull	Bolt	Antall bolter
100	145	40 x 4	10	M8	4
125	170	40 x 4	10	M8	4
160	205	40 x 4	10	M8	4
200	245	40 x 4	10	M8	8
250	295	40 x 4	10	M8	8
315	360	40 x 4	10	M8	8
355	400	40 x 4	10	M8	8
400	459	50 x 5	12	M10	12
450	509	50 x 5	12	M10	12
500	559	50 x 5	12	M10	16
560	619	50 x 5	12	M10	16
630	689	50 x 5	12	M10	16
710	769	50 x 5	12	M10	24
800	859	50 x 5	12	M10	24
900	959	50 x 5	12	M10	24
1000	1059	80 x 8	14	M12	24
1120	1209	80 x 8	14	M12	24
1250	1339	80 x 8	14	M12	32
1400	1488	80 x 8	14	M12	32
1500	1598	80 x 8	14	M12	36

SIMDUCT

INNTAKSHETTE

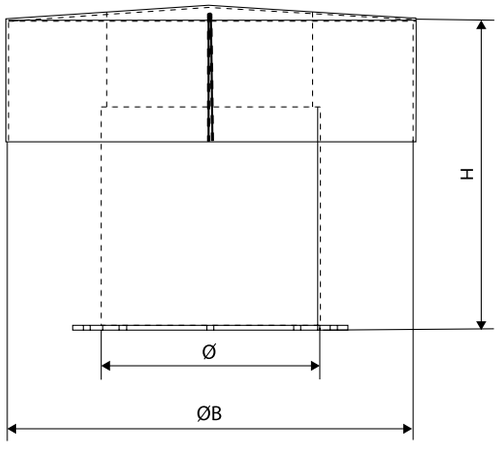

Flens ISO-15138

Kanalstr. ØD	Boltsirkel ØD	Flens	Bolthull	Bolt	Antall bolter	Kg
100	145	40 x 4	10	M8	4	0,56
125	170	40 x 4	10	M8	4	0,67
160	205	40 x 4	10	M8	4	0,81
200	245	40 x 4	10	M8	8	0,97
250	295	40 x 4	10	M8	8	1,1
315	360	40 x 4	10	M8	8	1,44
355	400	40 x 4	10	M8	8	1,6
400	459	50 x 5	12	M10	12	2,85
450	509	50 x 5	12	M10	12	3,17
500	559	50 x 5	12	M10	16	3,49
560	619	50 x 5	12	M10	16	3,87
630	689	50 x 5	12	M10	16	4,31
710	769	50 x 5	12	M10	24	4,82
800	859	50 x 5	12	M10	24	5,39
900	959	50 x 5	12	M10	24	6
1000	1059	80 x 8	14	M12	24	6,66
1120	1209	80 x 8	14	M12	24	19,49
1250	1339	80 x 8	14	M12	32	21,6
1400	1488	80 x 8	14	M12	32	24
1500	1598	80 x 8	14	M12	36	25,5

Ø	ØB	H (mm)	Tykkelse	Wiremesh	Kg
100	185	140	0,8mm	10x10x1mm	1,2
125	231	175	0,8mm	10x10x1mm	1,6
160	296	224	0,8mm	10x10x1mm	2,4
200	370	280	0,8mm	10x10x1mm	3,5
250	462	350	1mm	10x10x1mm	5,9
315	582	441	1mm	25x25x2,5mm	9
400	740	560	1,25mm	25x25x2,5mm	18,8
500	925	700	1,25mm	25x25x2,5mm	28
630	1165	882	1,25mm	25x25x2,5mm	43,6
800	1480	1120	1,5mm	25x25x2,5mm	84,2
1000	1850	1400	3mm	25x25x2,5mm	247,9
1250	2312	1750	3mm	25x25x2,5mm	392,3
1500	2775	2100	3mm	25x25x2,5mm	553,3

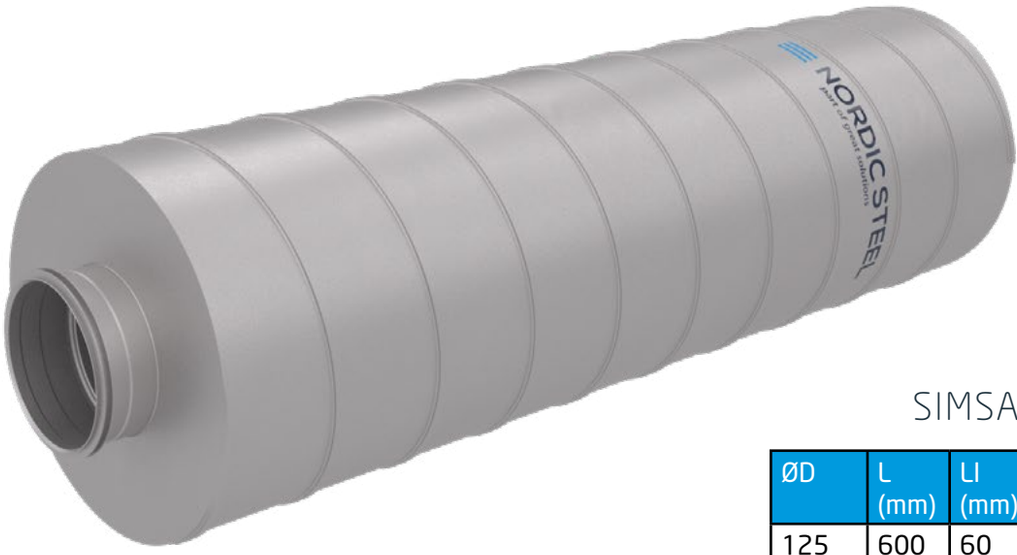

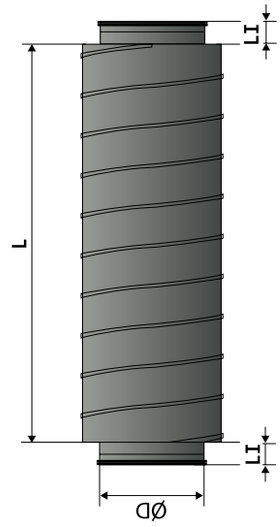

SIMDUCT

LYDFELLE

SIMSA-Lydfelle L-600mm

ØD	L (mm)	LI (mm)	Isolasjon (mm)	Tykkelse	Kg
125	600	60	50	0,8	8,1
160	600	60	50	0,8	10,2
200	600	60	50	0,8	12
250	600	60	50	1	15,4
315	600	60	50	1	19,6
400	600	70	50	1.25	27,9
500	600	70	50	1,25	34
630	600	80	50	1,25	43,8
800	600	80	50	1,5	61,3
1000	600	100	50	1,5	77,5
1250	600	100	50	1,5	95,7
1500	600	100	50	1,5	113,9

SIMSA-Lydfelle L-900mm

ØD	L (mm)	LI (mm)	Isolasjon (mm)	Tykkelse	Kg
125	900	60	50	0,8	11,3
160	900	60	50	0,8	14,2
200	900	60	50	0,8	16,7
250	900	60	50	1	22,3
315	900	60	50	1	27
400	900	70	50	1.25	38,2
500	900	70	50	1,25	46,4
630	900	80	50	1,25	58,9
800	900	80	50	1,5	82
1000	900	100	50	1,5	102,7
1250	900	100	50	1,5	127,1
1500	900	100	50	1,5	151,1

SIMSA-Lydfelle L-1200mm

ØD	L (mm)	LI (mm)	Isolasjon (mm)	Tykkelse	Kg
125	1200	60	50	0,8	14,5
160	1200	60	50	0,8	18,3
200	1200	60	50	0,8	21,5
250	1200	60	50	1	26,9
315	1200	60	50	1	34,7
400	1200	70	50	1.25	48,4
500	1200	70	50	1,25	58,8
630	1200	80	50	1,25	74,3
800	1200	80	50	1,5	102,7
1000	1200	100	50	1,5	128,5
1250	1200	100	50	1,5	158,7
1500	1200	100	50	1,5	188,7

Lydfellene kan leveres med opptil 100 mm isolasjon.

SIMDUCT
TETNINGSSYSTEM

Klasse C

Kanaldeler blir levert med pakning i EPDM-gummi.

De syrefaste Simduct-kanalene blir levert med pakningssnor av EPDM-gummi i falsene.

Under normale driftsforhold kan tetningen håndtere -30°C til 100°C kontinuerlig.

Ved periodiske påkjenninger kan tetningen håndtere -50°C til + 120°C.

Klasse F

Ved produksjon av klasse F-kanaler som skal tåle høye temperaturer, anvendes en spesiell brannpakning. Dette gir kanalene A-0-klassifisering. Når temperaturene når opp mot 850°C ekspanderes pakningen til en keramisk tilstand som gjør kanalnettet tett.

- Kan også leveres med andre typer pakninger på forespørsel. (eks. Nitril m.m)

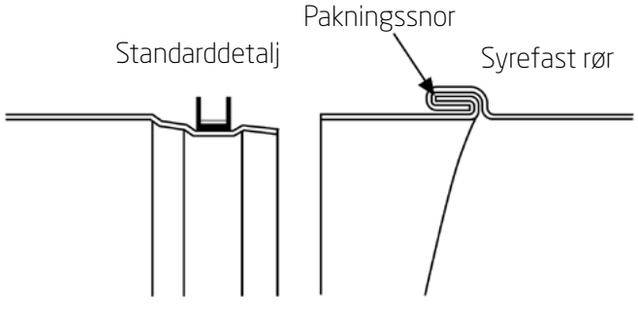

EPDM-standard				
Type	1	2	3	4
Rørdimensjon	100 - 315	400 - 500	630 - 800	1000 - 1500

SIMDUCT

OPPHENGSBØYLER

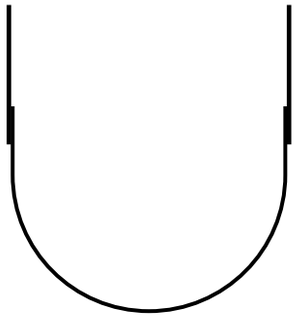

TYPE : A MED GJENGESTAG

Dimens-joner	Flattjern (mm)	Bolt	Kg
Ø125	40X4	Ø10	0,3
Ø160	40X4	Ø10	0,4
Ø200	40x4	Ø10	0,5
Ø250	40x4	Ø10	0,7
Ø315	40x4	Ø10	0,8
Ø400	50x5	Ø10	1,6
Ø500	50x5	Ø10	2
Ø630	50x5	Ø10	2,5
Ø800	50x5	Ø10	3
Ø1000	50x5	Ø10	4
Ø1250	80x8	Ø12	13,1
Ø1500	80X8	Ø12	15,8

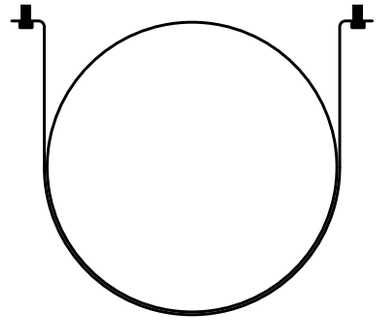

TYPE: B

Dimens-joner	Flattjern (mm)	Bolt	Kg
Ø125	40X4	Ø10	0,5
Ø160	40X4	Ø10	0,6
Ø200	40X4	Ø10	0,7
Ø250	40X4	Ø10	0,9
Ø315	40X4	Ø10	1,1
Ø400	50X5	Ø10	2
Ø500	50X5	Ø10	2,7
Ø630	50x5	Ø10	3,3
Ø800	50x5	Ø10	4
Ø1000	50x5	Ø10	5,2
Ø1250	80x8	Ø12	17,1
Ø1500	80x8	Ø12	20,4

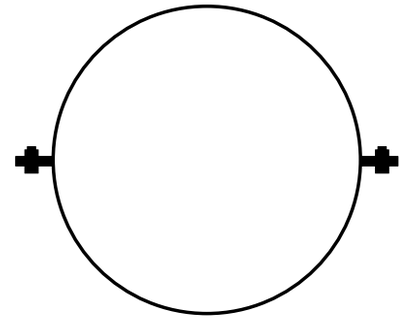

TYPE: C

Dimens-joner	Flattjern (mm)	Bolt	Kg
Ø125	40x4	Ø10	0,6
Ø160	40x4	Ø10	0,7
Ø200	40x4	Ø10	9,1
Ø250	40x4	Ø10	1,1
Ø315	40x4	Ø10	1,3
Ø400	50x5	Ø10	2,6
Ø500	50x5	Ø10	3,2
Ø630	50x5	Ø10	4
Ø800	50x5	Ø10	5
Ø1000	50x5	Ø10	6,3
Ø1250	80x8	Ø12	20,8
Ø1500	80X8	Ø12	24,8

SIMDUCT

INSTALLASJONSGUIDE

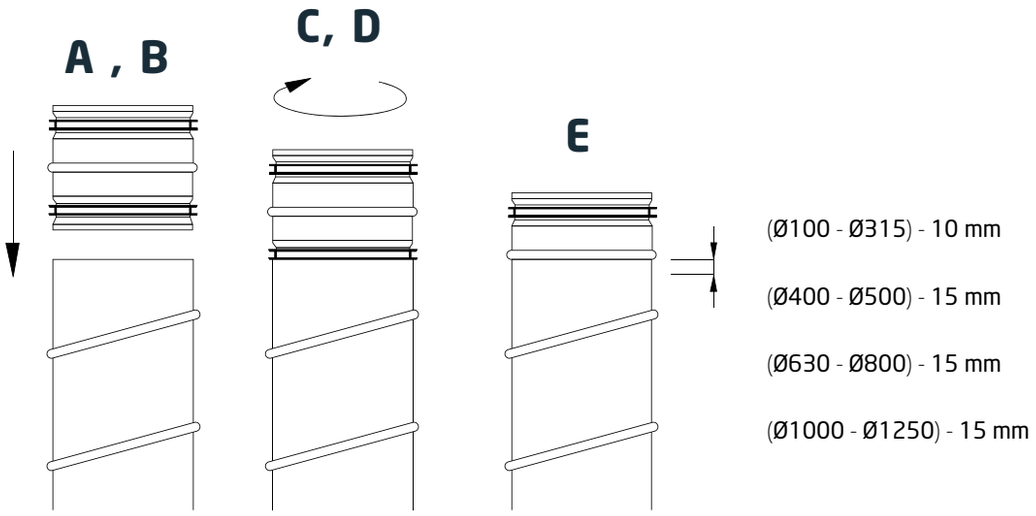

FØR INSTALLASJON

Sjekk at alt nødvendig materiale er på plass før installasjon. Lagring av materialer må være på et egnet sted, slik at skader på kanaler og deler utelukkes.

SKRUER / NAGLER

Plasseres i henhold til installasjonsguide på neste side.

INSTALLASJON

A. Kontroller rør, deler og pakninger for skader.

B. Kontroller at kanalene er rene innvendig.

C. Sett inn delen med pakning i røret. Pass på at pakningen sitter riktig mot kanten av kanalen.

D. Tilfør jevnt trykk ved innfestning til kanal. For enklere innfestning kan et silikonbasert glidemiddel brukes.

E. Fest delen til kanalen ved hjelp av en popnagle (tett type). Plassering av popnagler i henhold til installasjonsguide.
NB: Viktig at popnaglene ikke treffer pakningene.

F. Alle kanalender må tettes etter endt installasjon for å unngå støv i kanalene.

SIMDUCT

INSTALLASJONSGUIDE FOR POPNAGLER

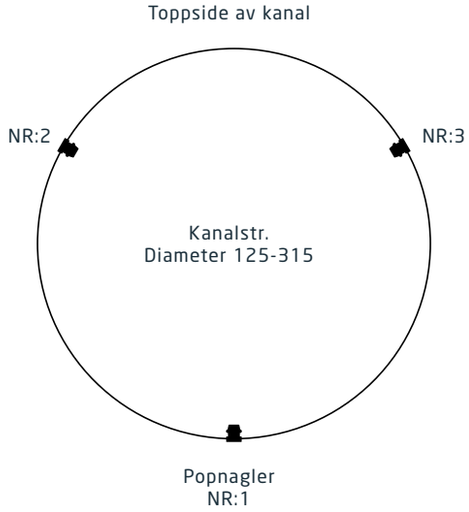

Bruk 3 popnagler som anvist
Start først med NR:1, deretter NR:2 og avslutt med NR:3

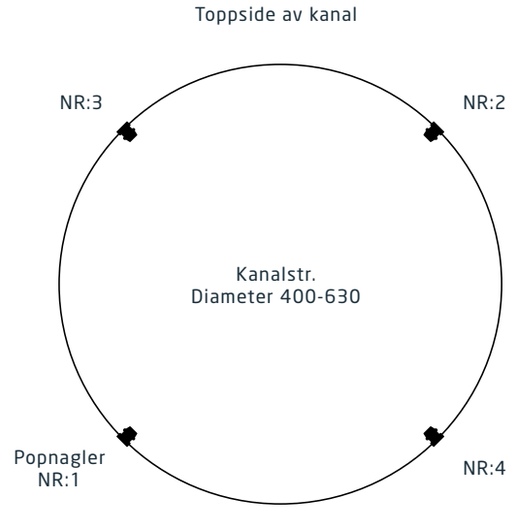

Bruk 4 popnagler som anvist
Start først med NR:1, deretter NR:2, NR:3 og avslutt med NR:4

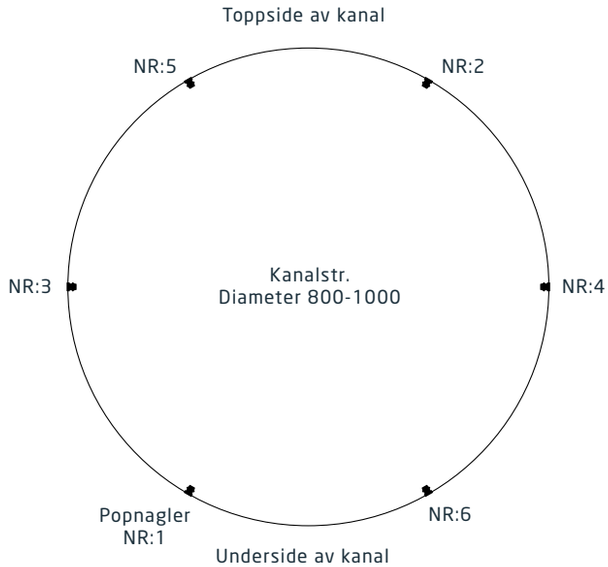

Bruk 6 popnagler som anvist
Start først med NR:1, deretter NR:2, NR:3,
NR:4, NR:5 og avslutt med NR:6

Popnaglestørrelse må være 4,8 mm.

SIMDUCT

A-0 TILKOBLING

Prinsippskisse

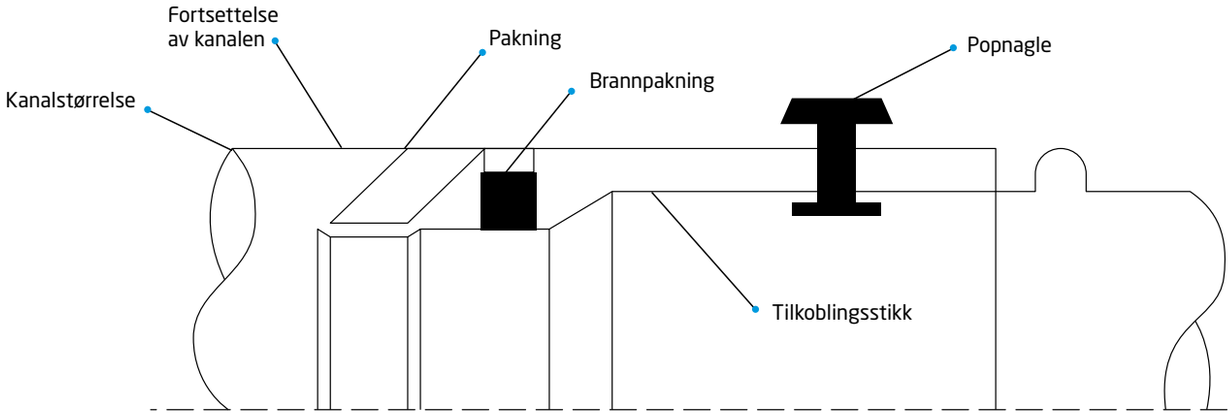

Popnaglestørrelse må være 4,8 mm.

Vi har sveiseingeniører av internasjonalt format

Sveiserne våre har sertifikater til å sveise med alle de kjente metodene, til alle slags formål. Vi har en egen IWE-senior prosjektleder, IWT-sveisekoordinator og IWI-sveiseinspektør, som alle er utdannet i henhold til IIW (International Institute of Welding).

Vi har 7000 m2 produksjonslokaler med 20 tonns traverskraner. Enkeltprodukter, serier, små- og store konstruksjoner er alle like vanlige i vår produksjon. Og du kan være trygg! Her blir alt gjort etter gjeldende standarder og de strengeste kvalitetskravene. Dette er håndarbeid på meget høyt nivå.

Prosedyrene ved sveising er omfattende. Hos oss blir produksjonsoppfølging og sveisesømmer testet og dokumentert. Vår egen sveisekoordinator (IWT) har ansvaret for at rutinene blir fulgt til minste detalj.

Mot offshore har vi jevnlige leveranser i henhold til DNV 2.7-1 og gjeldende NORSOK-standarder.

I tillegg leverer vi store bærekonstruksjoner i henhold til NS-EN ISO 3834-2, NS-EN ISO 1090-1 EXC 4 og prosesskode 2 – håndbok R762 fra Statens vegvesen til bygg, anlegg og infrastruktur.

Nordic Steel Group har DNV-godkjente prosedyrer for følgende materialer i tykkelser opp til 110 mm:

- Karbonstål
- Aluminium
- 304
- 316
- Duplex
- Super Duplex
- 825
- 6MO
- 904

Om ønskelig legger vi gjerne til flere spesialprosedyrer for deg som kunde.

Vi skal være med, og vi har godkjenningene i orden

Nordic Steel Group legger mye arbeid ned i sertifiseringer og godkjenninger. Dette er en kontinuerlig prosess i alle deler av organisasjonen vår. Sikkerhet, trygghet, tillit og kvalitet er helt avgjørende for å drive med det vi gjør.

Når du handler med Nordic Steel Group skal du aldri være i tvil om at du får det absolutt beste. Alt vi produserer kan dokumenteres og spores, og vi utsteder sertifikater på alt vi leverer. Du får garantert kvalitet fra Nordic Steel Group.

Vi leverer i henhold til DNV 2.7-1 og gjeldende NORSOK-standarder og er selvfølgelig godkjent i henhold til:

- NS-EN ISO 9001:2015
- NS-EN ISO 3834-2
- EN 1090- 1: 2009 EXC1-4
- EPIM JQS
- Achilles
- Sellihca
- TransQ
- Startbank
- Miljøfyrtårn

Håland industriområde

Har du en god idé, kan vi bli med å utvikle den

Det er kundene våre som har gjort oss til det vi er i dag. Det er de som stadig vekk utfordrer oss, ber oss komme med faglige innspill på konstruksjoner og ferdige løsninger.

Noen ganger snakker vi om store, sveisede konstruksjoner som det bare skal lages en av, og bare den. Andre ganger produserer vi deler i tusenvis. Variasjonen og mangfoldet i det vi gjør er med på å utvikle oss hver dag som bedrift.

Vi har også store ambisjoner på kundene våre sine vegne. Vi legger mye stolthet i arbeidet vårt for at resultatet skal bli best mulig.

Hos oss tenker vi alltid funksjon, kvalitet og hvor enkelt og lett vi kan lage et produkt. Den tekniske avdelingen vår hjelper kundene våre med å optimalisere produktene, enten det er i tynnplateform eller større kompliserte konstruksjoner.

Selve designutviklingen kan vi også hjelpe til med. Folkene våre har bred erfaring og lang fartstid med nettopp slike ting. Dette er viktige faktorer for å ligge helt i tetsjiktet.

Vi er takknemlige og ydmyke for hver eneste utfordring vi får på bordet. Vi har en utrolig spennende hverdag.

NORDIC STEEL

part of great solutions

www.nordicsteel.no // post@nordicsteel.no // tlf: +47 46 90 00 00