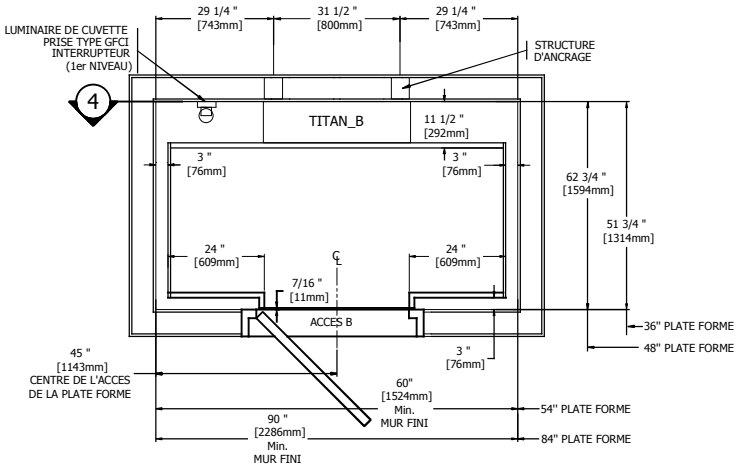

1 TITAN_B

NOTE
1. GRANDEURS DE PLANCHER VARIES
LARGEUR: 31.5" [800mm] MIN. À 48" [1219mm] MAX.
LONGUEUR: 54" [1372mm] MIN. À 84" [2130mm] MAX.
*TOTALISANT MAX. 3100po² [1.99m²] & MIN. 1161po²[0.75m²]
2. LE SENS DES OUVERTURES DE PORTE PEUT ÊTRE INTERCHANGEABLE, SELON LE GOUT DU CLIENT.
3. LES PORTES AVEC L'ACCES EN B (SI APPLICABLE) PEUVENT ÊTRE DÉPLACÉES SELON LES BESOINS DU CLIENT.

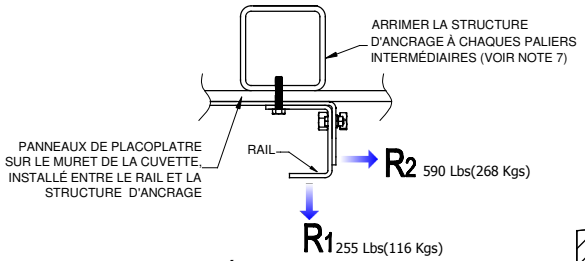

2 RÉACTIONS SUR RAIL

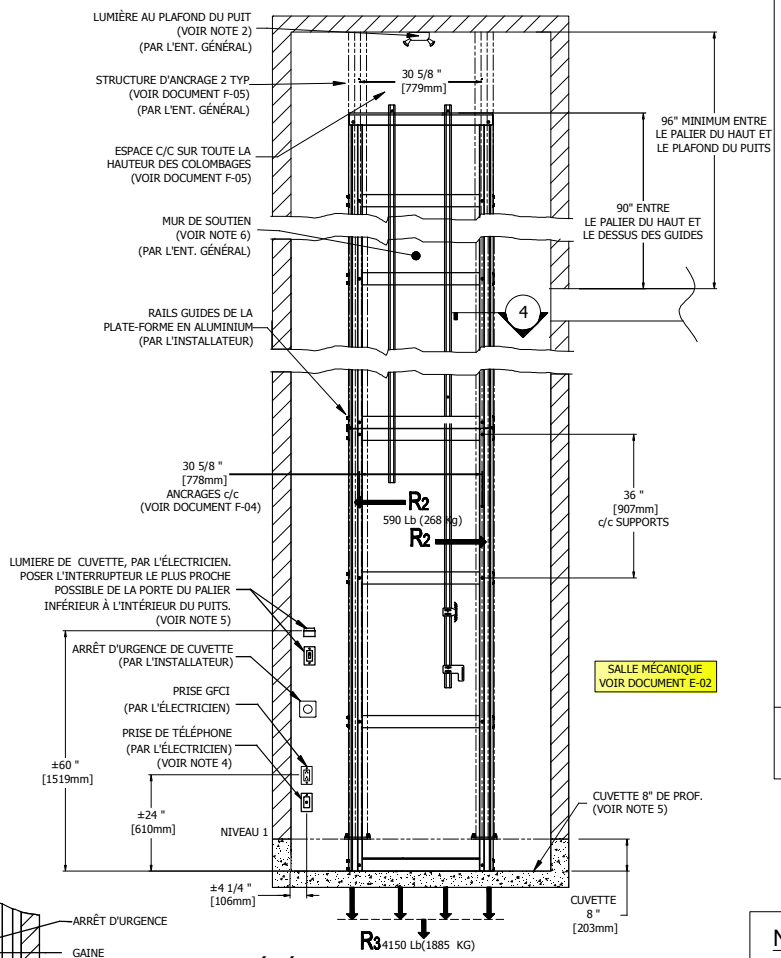

4 ÉLÉV. DU MUR DE SOUTIENT

NOTE

1. PLATE-FORME ÉLÉVATRICE TITAN 1000Lbs
2. ÉLECTRICITÉ DEVRA ÊTRE FAIT PAR UN ÉLECTRICIEN (VOIR SHÉMA UNIFILAIRE, DOCUMENT E-01) ET ÊTRE CONFORME AU CODE ÉLECTRIQUE (VOIR CODE APPLCABLES, DOCUMENT E-01)
3. PRÉVOIR UNE DÉRIVATION ÉLECTRIQUE DE 240VAC(30A) /2Ø/1N/1GND (1 NOIR+1 ROUGE+1 BLANC(NEUTRE)+1 GND) JUSQU'AU SECTIONNEUR PRINCIPAL (VOIR TABLE 1 DU DOCUMENT E-01)
4. PRISE TÉLÉPHONIQUE PRIORITAIRE POUR COMMUNICATIONS BILATÉRALES AVEC LIGNE ANALOGIQUE/PSTN .LA POSE DEVRA ÊTRE COORDONNÉE ENTRE L'ÉLECTRICIEN ET L'ENTREPRENEUR EN TÉLÉCOMMUNICATION.
5. PRÉPARER UNE CUVETTE DE 8" MIN. DE PROFONDEUR SUR TOUTE LA SURFACE INTÉRIEURE DU PUITS, LA CUVETTE EST FAITE DE 4" DE BÉTON 25MPa (ARMATURE #9 EN TREILLIS 6x6) AVEC 5 À 8% D'AIR OCCLUS ET DOIT ÊTRE CONÇUE POUR EMPÊCHER L'INFILTATION D'EAU.VOIR INGÉNIEUR.
6. LES MURS DE LA GAINE DOIVENT ÊTRE LISSES, SANS SAILLIES NI NICHES, SUR TOUTE LEURS SURFACES.
7. TOUS LES TRAVAUX ET MATÉRIAUX DOIVENT ÊTRE CONFORMES À LA RÉGLEMENTATION EN VIGUEUR DANS LA LOCALITÉ.
8. LA HAUTEUR DES 2 COLOMBAGES EN DOUBLE MADRIERS 2x6 DU MUR DE SOUTIEN NE DOIT PAS DÉPASSER 12', À MOINS QU'ILS NE SOIENT SOLIDEMENT FIXÉS À CHAQUE 12'. ILS PEUVENT ÊTRE REMPLACÉS PAR 2 TRIPLES MADRIERS 2X4 OU DEUX HSS 4"X4"X1/4" EN MÉTAL. LE TOUT SOUS L'APPROBATION DE L'INGÉNIEUR EN STRUCTURE.
9. SI LE BATIMENT EST ASSUJETTI AUX NORMES DE CONCEPTION SANS OBSTACLES, CHAQUE PORTE PALIÈRE DOIT ÊTRE ÉQUIPÉE D'OUVRE-PORTE AUTOMATIQUE.

APPLIQUER LA SECTION 38 DU CODE ELECTRIQUE CANADIEN

TITAN FICHE TECHNIQUE				
CATÉGORIE	PLATE-FORME INTÉRIEUR, VERTICAL À GAINE FERMÉ			
NORMES APPLICABLE	CSA/B355-09			
CAPACITÉ MAX.	UNE PERSONNE EN FAUTEUIL ROULANT AVEC UN AIDE			
CHARGE MAX.	1000Lb(450 Kg) OU 750Lb(340Kg)			
MASSE LINÉAIRE	POIDS DE LA RAIL 7.5 Kg/m			
MACHINE D'ENTRAINEMENT	HYDRAULIQUE À CÂBLES (CHAMBRE MÉCHANIQUE OPTIONNELLE			
VITESSE NOMINALE	0.16m/s 32pi/min			
COURSE MAXIMALE	7000mm(276po)			
FREIN D'URGENCE	TYPE PARACHUTE DÉCLANCHÉ PAR LA RUPTURE DES CABLES DE SUSPENTION			
FINI DE LA CABINE	RÉRÉRENCE DOCUMENT C-01			
PORTES	HOMOLOGUÉE EN ACIER COUPE FEU RÉFÉRENCE DOCUMENT P-01			
SERRURE POSITIVE	HONEYWELL(CDI) OU GAL(TYPE N)			
ALIMENTATION	120V	208V	230V	600V
CONTROLEUR 1000Lb	BEC01Z4N4	BEC01Z4N4		JHA-2000
CONTROLEUR 750Lb	JHA-2000			

NOTE:
LA CONCEPTION DU PUITS DOIT RESPECTER UN COEFFICIENT DE SÉCURITÉ MINIMAL DE 5, VOIR CAN/CSA–B355.

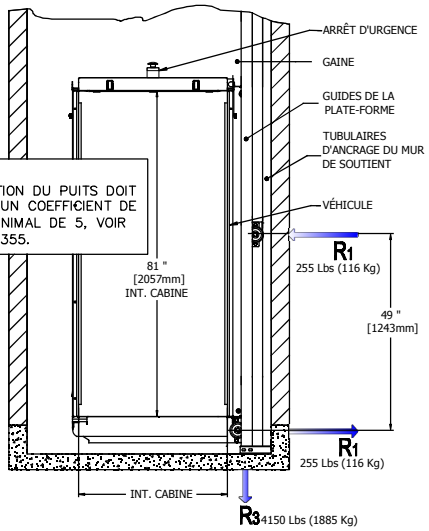

3 RÉACTIONS

INSTALLATION DES PORTES:

1) LA CONSTRUCTION DES MURS DU CÔTÉ DES PORTES DOIVENT ÊTRE EFFECTUÉ APRÈS L'INSTALLATION DES PORTES
2) LAISSER UN JEU DE 3/4" MIN DE CHAQUE CÔTÉ DE LA PORTE AFIN DE PERMETTRE UN AJUSTEMENT EN PLACE
3) LE COTÉ DE LA GÂCHE DU CADRE DE LA PORTE DOIT TOUJOURS ÊTRE INSTALLÉ EN AFFLEUREMENT AVEC LA FACE INTERNE DU GARDE CORPS DE LA CABINE AFIN D'ÉVITER LES SAILLIES LORS DE L'OUVERTURE DE LA BARRIÈRE PALIÈRE.

OUVERTURE DE PORTE À GAUCHE

OUVERTURE DE PORTE À DROITE

NOTE: SEULEMENT À TITRE INFORMATIF, SE RÉFÉRER AU DOCUMENT DES PORTES P–01

NOTE

- CE DOCUMENT TECHNOLOGIQUE TRANSMIS N'EST PAS SIGNÉ NI SCELLÉAU SENS DE LA LOI SUR LES INGÉNIEURS ET NE PEUT ÊTRE UTILISÉ POUR DES FINS DE TRAVAUX VISÉS À L'ARTICLE 2 DE LA LOI SUR LES INGÉNIEURS.
- CE DOCUMENT TECHNOLOGIQUE TRANSMIS EST STRICTEMENT POUR DES FINS D'INFORMATION OU DE COORDINATION SELON LE CAS.
- AUCUNE GARANTIE N'EST DONNÉE SUR L'INTÉGRITÉ DES INFORMATIONS TRANSMISES.
- AUCUNE GARANTIE N'EST DONNÉE SUR LES MODIFICATIONS À CE DOCUMENT TECHNOLOGIQUE QUI AURAIENT PU ÊTRE FAITES OU À VENIR.

Les Escalateurs Atlas Inc.
3175 Boul.Choquette
St-Hyacinthe (Québec)
J2S 7Z8, Canada
Tél: (450) 796-5708
Fax: (450) 250-5110

TITRE: INFORMATIONS GÉNÉRALS		
No. DE PLAN: TITAN	DATE: 20/06/2019	REVISION: 6
NORME: B355-09	DESSINATEUR: M.DEBUSSCHERE	No FEUILLE: 1/1